TECNOSERVICE'21 srl
by Tinti Sergio
Via Carlo Pisacane, 134
61032 Fano (PU) Italy
P.IVA IT0200411413

Tel. +39 0721 805911
FAX +39 0721 809794
e-mail: staff@technochef.it
www.technochef.it
www.technochef.eu

Servizi e tecnologie per la ristorazione dal 1973 ... Services and Technologies for professional catering since 1973

DESCRIZIONE PROFESSIONALE

Rubinetto miscelatore monoforo da banco, di tipo **monocomando con leva clinica**:

.

- realizzato su **corpo di ottone massiccio cromato**;
- **canna di erogazione girevole,** in fusione di **ottone**, lunga 180 mm e alta 160 mm;
- leva clinica in poliammide rinforzato con fibra di vetro;
- portata d'acqua: 14 lt/minuto.

.

MADE IN ITALY

CODICE	DESCRIZIONE	PREZZO/CONSEGNA
KL1S.2990.45.92	Rubinetto miscelatore monoforo da banco monocomando, con leva clinica e canna di erogazione girevole lunga 180 mm, alta 160 mm	**€ 96,71** *+ IVA* € 117,99 IVA incl. **Spedizione in Italia:** calcolata nel carrello **Consegna:** da 4 a 9 giorni

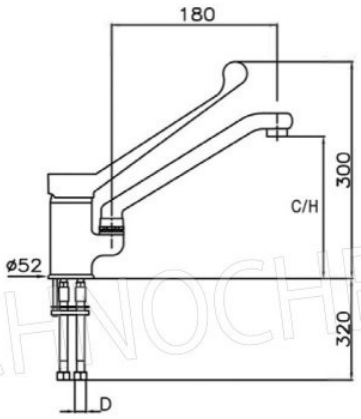

TECHNOCHEF.IT