TECNOSERVICE'21 srl
by Tinti Sergio
Via Carlo Pisacane, 134
61032 Fano (PU) Italy
P.IVA IT0200411413

Tel. +39 0721 805911
FAX +39 0721 809794
e-mail: staff@technochef.it
www.technochef.it
www.technochef.eu

Servizi e tecnologie per la ristorazione dal 1973 ... Services and Technologies for professional catering since 1973

DESCRIZIONE PROFESSIONALE

Rubinetto miscelatore monoforo da banco, di tipo **monocomando con leva clinica**:

.

- realizzato su **corpo di ottone massiccio cromato**;
- **canna di erogazione girevole,** in tubo tondo di **ottone cromato**, lunghezza e altezza variabile a seconda del modello;
- leva clinica in poliammide rinforzato con fibra di vetro;
- portata d'acqua: 14 lt/minuto.

.

Marchio CE
Made inITALY

MODELLI DISPONIBILI

KL1S.2990.57.92

Rubinetto miscelatore monoforo da banco monocomando con leva clinica e canna girevole lunga mm 250, alta mm 180

€ 87,04 *+ IVA*
€ 106,19 IVA incl.
Spedizione in Italia: calcolata nel carrello

Consegna: da 3 a 6 giorni

KL1S.2990.59.92

Rubinetto miscelatore monoforo da banco monocomando con leva clinica e canna girevole lunga mm 300, alta mm 185

€ 88,42 *+ IVA*
€ 107,87 IVA incl.
Spedizione in Italia: calcolata nel carrello

Consegna: da 3 a 6 giorni

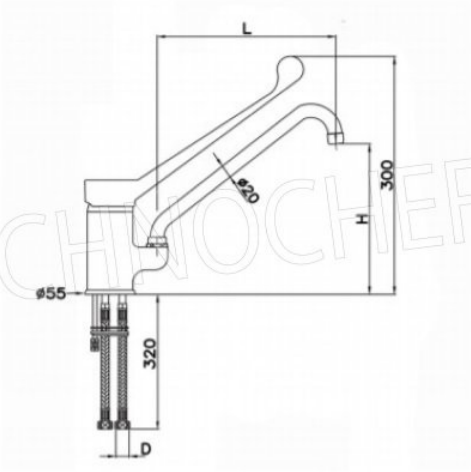

TECHNOCHEF.IT