TECNOSERVICE'21 srl
by Tinti Sergio
Via Carlo Pisacane, 134
61032 Fano (PU) Italy
P.IVA IT0200411413

Tel. +39 0721 805911
FAX +39 0721 809794
e-mail: staff@technochef.it
www.technochef.it
www.technochef.eu

Servizi e tecnologie per la ristorazione dal 1973 ... Services and Technologies for professional catering since 1973

DESCRIZIONE PROFESSIONALE

Rubinetto miscelatore monoforo da banco di tipo **monocomando con leva clinica**:
.

- realizzato su **corpo di ottone massiccio cromato**;
- **canna di erogazione girevole incorporata** al corpo, lunga 220 mm e alta 150 mm;
- leva clinica in poliammide rinforzato con fibra di vetro;
- **portata acqua**: 14 lt/min.

.
MADE IN ITALY.

CODICE	DESCRIZIONE	PREZZO/CONSEGNA
KL1S.2991.00.82	Rubinetto miscelatore monoforo da banco monocomando con leva clinica e canna girevole lunga mm 220, alta mm 150	**€ 71,84** *+ IVA* € 87,64 IVA incl. **Spedizione in Italia:** calcolata nel carrello **Consegna:** da 4 a 9 giorni

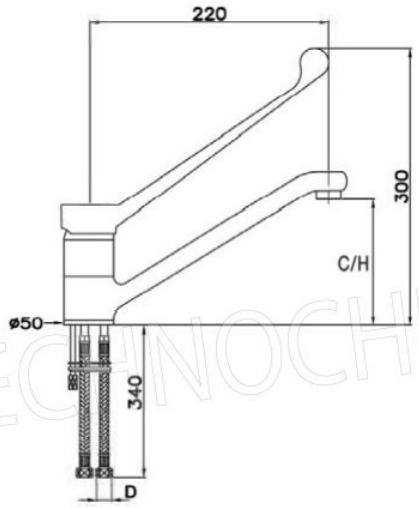

TECHNOCHEF.IT