TECNOSERVICE'21 srl
by Tinti Sergio
Via Carlo Pisacane, 134
61032 Fano (PU) Italy
P.IVA IT0200411413

Tel. +39 0721 805911
FAX +39 0721 809794
e-mail: staff@technochef.it
www.technochef.it
www.technochef.eu

Servizi e tecnologie per la ristorazione dal 1973 ... Services and Technologies for professional catering since 1973

DESCRIZIONE PROFESSIONALE

Rubinetto miscelatore monoforo da banco, con doccia sospesa, realizzato su **corpo di ottone massiccio**:
.

- **gambo di fissaggio filettato** lungo 50 mm;
- manopole **triangolari**;
- erogazione con **doccia sospesa** sorretta da **mollone** e fornita di **valvole di non ritorno**;
- **portata acqua**: 16 lt/min.

.
Marchio CE
MADE IN ITALY

CODICE	DESCRIZIONE	PREZZO/CONSEGNA
KL2s.2403.19N.s3	Rubinetto miscelatore monoforo con doccia sospesa, comandi a manopole	**€ 190,16** *+ IVA* € 232,00 IVA incl. **Spedizione in Italia:** calcolata nel carrello **Consegna:** da 4 a 9 giorni

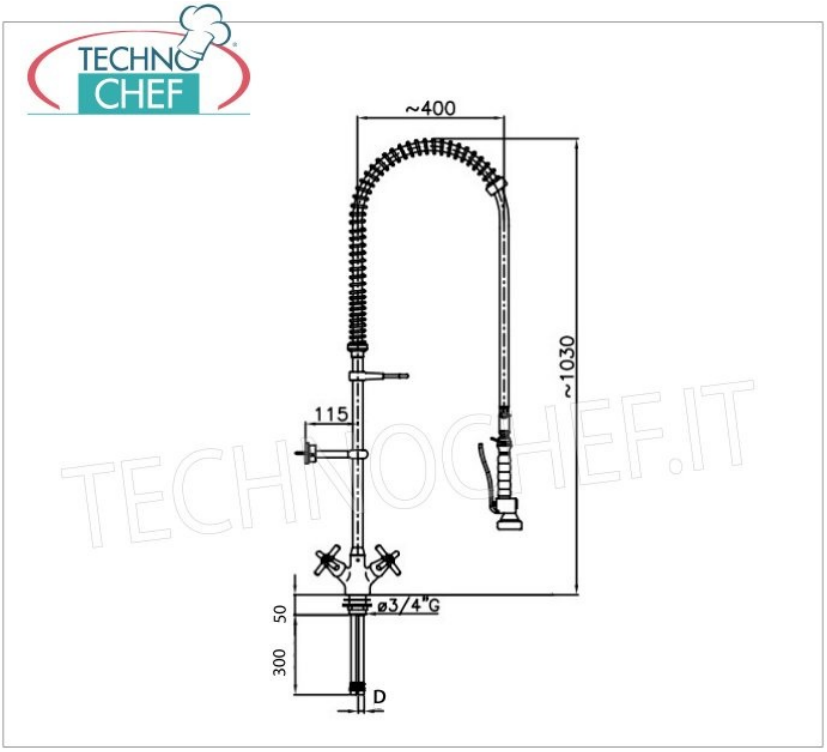

TECHNOCHEF.IT