TECNOSERVICE'21 srl
by Tinti Sergio
Via Carlo Pisacane, 134
61032 Fano (PU) Italy
P.IVA IT0200411413

Tel. +39 0721 805911
FAX +39 0721 809794
e-mail: staff@technochef.it
www.technochef.it
www.technochef.eu

Servizi e tecnologie per la ristorazione dal 1973 ... Services and Technologies for professional catering since 1973

SCHEDA TECNICA

Alimentazione elettrica	Trifase
Volts	V 400/3
Frequenza (Hz)	5060
Potenza elettrica (Kw)	0,75
Peso netto (Kg)	107
Larghezza (mm)	657
Profondità (mm)	604
Altezza (mm)	595

DESCRIZIONE PROFESSIONALE

Mod.RLM-C52 - AFFETTAPANE ELETTRICO con COMANDO MANUALE a MEZZO LEVA, per PANE A FILONI con CROSTA DURA, lunghezza max taglio 52 cm:

- **struttura** in **acciaio sabbiato** e **verniciato a polvere**;
- **caricamento frontale superiore**;
- **comando manuale a mezzo leva**;
- pressoio con molle regolabili;
- **adatto** per **pane con crosta medio-duro ed utilizzo anche intensivo**;
- **cassetto raccogli briciole in acciaio verniciato**;
- **lunghezza max taglio**: **520 mm**;
- **altezza taglio da 60 a 180 mm**;
- **spessore fetta a scelta da 7 a 18 mm**;
- **ferma pane** in policarbonato;
- **potente** ed **affidabile con ogni tipo di pane;**
- **facile da pulire e in tutta sicurezza**, grazie al cassetto raccogli briciole con microswitch che impedisce l'avvio della macchina senza la sua preventiva chiusura.

Optional/Accessori:

- mobile base - Cod.RLM-BA52.

Marchio CE
Made in Italy

CODICE	DESCRIZIONE	PREZZO/CONSEGNA
RLM-C52	AFFETTAPANE ELETTRICO con COMANDO MANUALE a MEZZO LEVA, per PANE A FILONI con CROSTA DURA, lunghezza max cm.52, altezza taglio sino a 18 cm, spessore fetta a scelta da 7 a 18 mm, motore da Kw.0,75, V.400/3, Peso 107 Kg, dim.mm.657x604x595h	**€ 2.595,48** *+ IVA* € 3.166,49 IVA incl. **Spedizione in Italia:** calcolata nel carrello **Consegna:** da 3 a 6 giorni

ACCESSORI/OPTIONAL
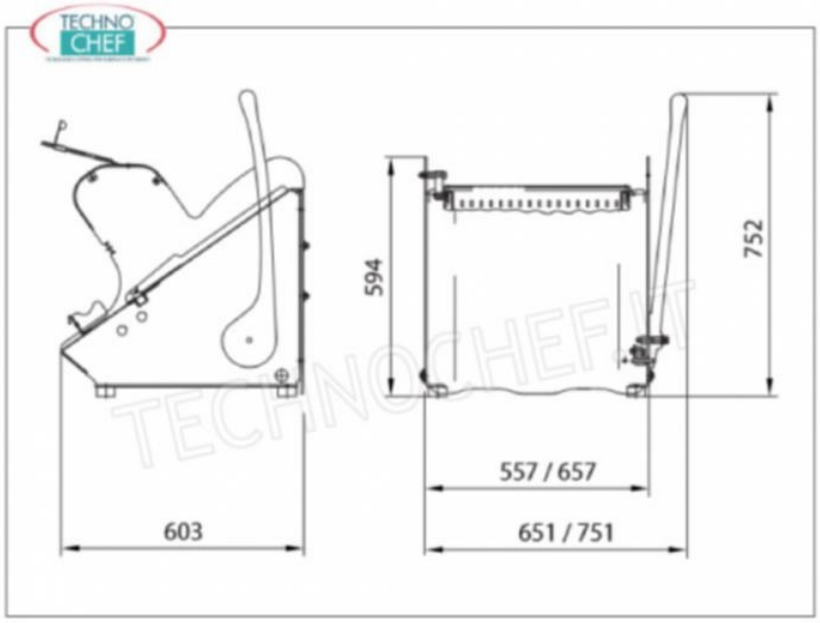
CODICE/FOTO	DESCRIZIONE	PREZZO/CONSEGNA
RLM-BA52 	**Mobile base**	**€ 308,84** *+ IVA* € 376,78 IVA incl. **Spedizione in Italia:** calcolata nel carrello **Consegna:** da 4 a 9 giorni