TECNOSERVICE'21 srl
by Tinti Sergio
Via Carlo Pisacane, 134
61032 Fano (PU) Italy
P.IVA IT0200411413

Tel. +39 0721 805911
FAX +39 0721 809794
e-mail: staff@technochef.it
www.technochef.it
www.technochef.eu

SCHEDA TECNICA

Alimentazione elettrica	Trifase
Volts	V 400/3
Frequenza (Hz)	5060
Potenza elettrica (Kw)	0,75
Peso netto (Kg)	101
Peso lordo (Kg)	110
Larghezza (mm)	557
Profondità (mm)	604
Altezza (mm)	595

DESCRIZIONE PROFESSIONALE

Mod.RLM-CP42 - AFFETTAPANE ELETTRICO, AUTOMATICO, PROGRAMMABILE, con COVER SUPERIORE per PANE A FILONI con CROSTA DURA, lunghezza max taglio 42 cm:

- **struttura** in **acciaio sabbiato** e **verniciato a polvere**;
- **caricamento frontale superiore**;
- **piano di lavoro inclinato**;
- **cover superiore;**
- **protezione con fotocellula**;
- **adatto** per **pane con crosta medio-duro ed utilizzo anche intensivo**;
- **cassetto raccogli briciole** in **acciaio verniciato**;
- **lunghezza max taglio**: **420 mm**;
- **altezza taglio da 60 a 180 mm**;
- **impostazione** del **taglio a ciclo singolo o continuo** con **regolazione della velocità**;
- **spessore fetta a scelta da 7 a 18 mm**;
- **ferma pane** in **policarbonato**;
- pressione spinta regolabile;
- pressoio con molle regolabili;
- **potente** ed **affidabile con ogni tipo di pane;**
- **facile da pulire e in tutta sicurezza**, grazie al cassetto raccogli briciole con microswitch che impedisce l'avvio della macchina senza la

sua preventiva chiusura.

Optional/Accessori:
- mobile base - Cod.RLM-BA42.

Marchio CE
Made in Italy

CODICE	DESCRIZIONE	PREZZO/CONSEGNA
RLM-CP42	AFFETTAPANE ELETTRICO, AUTOMATICO,PROGRAMMABILE, con cover superiore per PANE A FILONI con CROSTA DURA, lunghezza max cm.42, altezza taglio sino a 18 cm, spessore fetta a scelta da 7 a 18 mm, motore da Kw.0,75, V.400/3, Peso 101 Kg, dim.mm.557x604x595h	**€ 3.431,91** *+ IVA* € 4.186,93 IVA incl. **Spedizione in Italia:** calcolata nel carrello **Consegna:** da 8 a 15 giorni

ACCESSORI/OPTIONAL

CODICE/FOTO	DESCRIZIONE	PREZZO/CONSEGNA
RLM-BA42 	**Mobile base**	**€ 308,84** *+ IVA* € 376,78 IVA incl. **Spedizione in Italia:** calcolata nel carrello **Consegna:** da 4 a 9 giorni

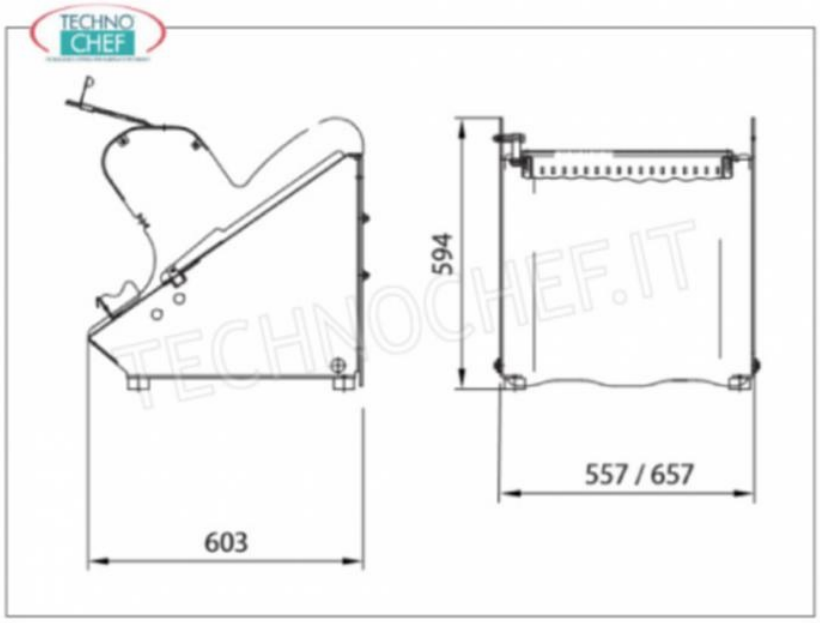

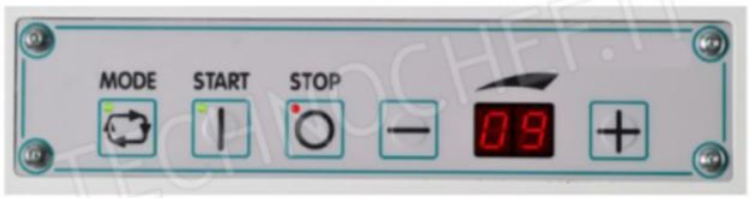

TECHNOCHEF.IT