TECNOSERVICE'21 srl
by Tinti Sergio
Via Carlo Pisacane, 134
61032 Fano (PU) Italy
P.IVA IT0200411413

Tel. +39 0721 805911
FAX +39 0721 809794
e-mail: staff@technochef.it
www.technochef.it
www.technochef.eu

Servizi e tecnologie per la ristorazione dal 1973 ... Services and Technologies for professional catering since 1973

SCHEDA TECNICA

Alimentazione elettrica	Trifase
Volts	V 400/3
Frequenza (Hz)	50
Potenza elettrica (Kw)	0,55
Peso netto (Kg)	98
Larghezza (mm)	557
Profondità (mm)	604
Altezza (mm)	595

DESCRIZIONE PROFESSIONALE

Mod.RLM-G42COVER - AFFETTAPANE ELETTRICO con COMANDO MANUALE a MEZZO LEVA, COVER SUPERIORE per PANE A FILONI con CROSTA MORBIDA, lunghezza max taglio 42 cm:

- **struttura** in **acciaio sabbiato** e **verniciato a polvere**;
- **caricamento frontale superiore;**
- **comando manuale a mezzo leva**;
- **cover superiore**;
- pressoio con molle regolabili;
- **adatto** per **pane a filoni con crosta morbida**;
- **cassetto raccogli briciole in acciaio verniciato**;
- **lunghezza max taglio**: **420 mm**;
- **altezza taglio da 60 a 180 mm**;
- **spessore fetta a scelta da 7 a 18 mm**;
- **facile da pulire e in tutta sicurezza**, grazie al cassetto raccogli briciole con microswitch che impedisce l'avvio della macchina senza la sua preventiva chiusura;
- adatto al piccolo laboratorio come al negozio ed al ristorante, per un utilizzo generico.

Optional/Accessori:
- mobile base - Cod.RLM-BA42.

Marchio CE
Made in Italy

CODICE	DESCRIZIONE	PREZZO/CONSEGNA
RLM-G42COVER	AFFETTAPANE ELETTRICO con COMANDO MANUALE a MEZZO LEVA, COVER SUPERIORE per PANE A FILONI con CROSTA MORBIDA, lunghezza max cm.42, altezza taglio sino a 18 cm,spessore fetta a scelta da 7 a 18 mm,motore da Kw.0,55,V.400/3,Peso 98 Kg,dim.mm.557x604x595h	**€ 2.724,16** *+ IVA* € 3.323,48 IVA incl. **Spedizione in Italia:** calcolata nel carrello **Consegna:** da 3 a 6 giorni

ACCESSORI/OPTIONAL
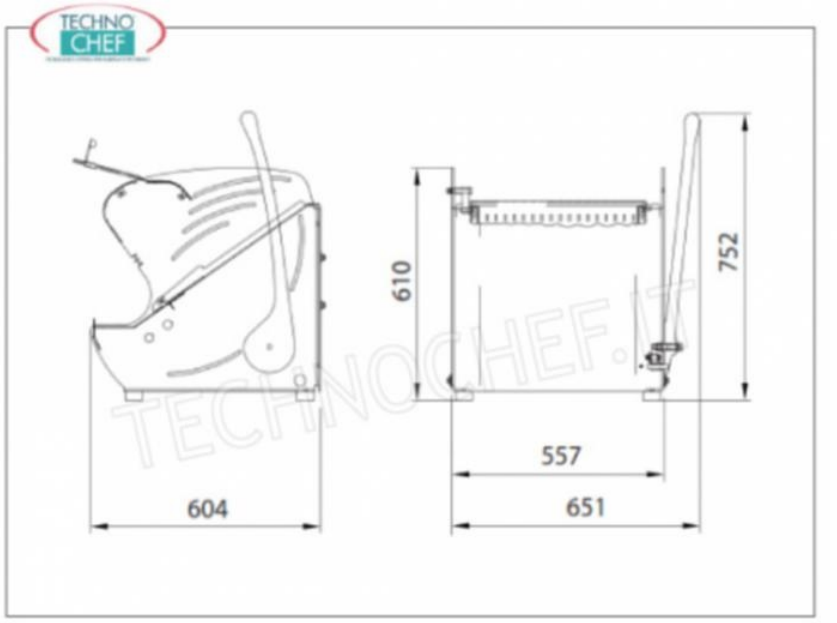
CODICE/FOTO	DESCRIZIONE	PREZZO/CONSEGNA
RLM-BA42 	**Mobile base**	**€ 308,84** *+ IVA* € 376,78 IVA incl. **Spedizione in Italia:** calcolata nel carrello **Consegna:** da 4 a 9 giorni