TECNOSERVICE'21 srl
by Tinti Sergio
Via Carlo Pisacane, 134
61032 Fano (PU) Italy
P.IVA IT0200411413

Tel. +39 0721 805911
FAX +39 0721 809794
e-mail: staff@technochef.it
www.technochef.it
www.technochef.eu

Servizi e tecnologie per la ristorazione dal 1973 ... Services and Technologies for professional catering since 1973

DESCRIZIONE PROFESSIONALE

VETRINA ESPOSITIVA REFRIGERATA su SUPPORTO CON RUOTE , versione aperta SELF-SERVICE, Linea VR2000, completa di UNITA' REFRIGERANTE, GAMMA COMPLETA con lunghezza da 1000 a 1500 mm:

.

- **piano espositivo** in **acciaio inox AISI 304**;
- **piano di lavoro** in **granito**;
- **vetro self-service non temperato**;
- **completa** di **unità refrigerante**;
- **temperatura +4°/+6° C**;
- **refrigerazione statica**;
- **disponibile** in **2 lunghezze**:
- - **1000 mm**(Mod.ZO-VRS7L100)
  - **1500 mm** (Mod.ZO-VRS7L150)
- dotata di **supporto con ruote**;
- **adatta all'esposizione di prodotti freschi alimentari**;
- **superficie espositiva**: 0,47 m2 (Mod.ZO-VRS7L100), 0,73 m2 (Mod.VRS7L150);
- **compreso imballo gabbia di legno**.

MARCHIO CE
MADE IN ITALY

MODELLI DISPONIBILI

ZO-VRS7L100

VETRINA ESPOSITIVA REFRIGERATA su SUPPORTO CON RUOTE, versione aperta SELF-SERVICE, STATICA, temperatura +4°/+6°C, Linea VR2000, completa di unità refrigerante e gabbia di legno, V.230/1, Kw.0,441, dim.mm.1000x930x900h

€ 1.319,14 *+ IVA*
€ 1.609,35 IVA incl.
Spedizione in Italia: calcolata nel carrello

Consegna: da 20 a 30 giorni

ZO-VRS7L150

VETRINA ESPOSITIVA REFRIGERATA su SUPPORTO CON RUOTE, versione aperta SELF-SERVICE, STATICA, temperatura +4°/+6°C, Linea VR2000, completa di unità refrigerante e gabbia

€ 1.469,96 *+ IVA*
€ 1.793,35 IVA incl.
Spedizione in Italia: calcolata nel

di legno, V.230/1, Kw.0,441, dim.mm.1500x930x900h

carrello
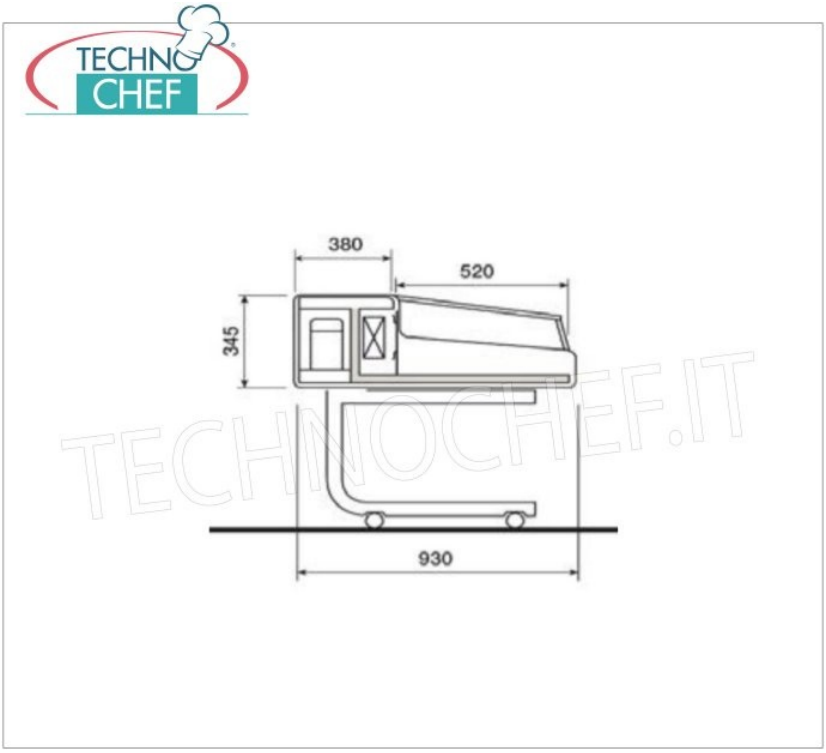
Consegna: da 20 a 30 giorni