TECNOSERVICE'21 srl
by Tinti Sergio
Via Carlo Pisacane, 134
61032 Fano (PU) Italy
P.IVA IT0200411413

Tel. +39 0721 805911
FAX +39 0721 809794
e-mail: staff@technochef.it
www.technochef.it
www.technochef.eu

Servizi e tecnologie per la ristorazione dal 1973 ... Services and Technologies for professional catering since 1973

DESCRIZIONE PROFESSIONALE

VETRINA ESPOSITIVA REFRIGERATA su SUPPORTO CON RUOTE, versione con VETRO CURVO, Linea VR2000, completa di UNITA' REFRIGERANTE ed ILLUMINAZIONE, GAMMA COMPLETA con lunghezza da 1000 a 1500 mm:

.

- **piano espositivo** in **acciaio inox AISI 304**;
- **piano di lavoro** in **granito**;
- **vetro curvo temperato**;
- **completa** di **unità refrigerante** ed **illuminazione**;
- **temperatura +4°/+6° C**;
- **refrigerazione statica**;
- **disponibile** in **2 lunghezze** :
- - **1000 mm**(mod.ZO-VRY7L100)
  - **1500 mm** (mod.ZO-VRY7L150)
- dotata di **supporto con ruote**;
- **adatta all'esposizione di prodotti freschi alimentari**;
- **superficie espositiva**: 0,47 m2 (mod.ZO-VRY7L100), 0,73 m2 (mod.ZO-VRY7L150);
- **compreso imballo per vetrina**.

Optional/Accessori:
- Vetro intermedio non refrigerato.
- Chiusura lato operatore con portine scorrevvoli in plexiglass.

MARCHIO CE
MADE IN ITALY

MODELLI DISPONIBILI

ZO-VRY7L100

VETRINA ESPOSITIVA REFRIGERATA su SUPPORTO CON RUOTE, versione con VETRO CURVO, STATICA, temperatura +4°/+6°C, Linea VR2000, completa di unità refrigerante, illuminazione e gabbia di legno, V.230/1, Kw.0,441, dim.mm.1000x930x1255h

€ 1.443,20 *+ IVA*
€ 1.760,70 IVA incl.
Spedizione in Italia: calcolata nel carrello

Consegna: da 20 a 30 giorni

ZO-VRY7L150	**VETRINA ESPOSITIVA REFRIGERATA su SUPPORTO CON RUOTE, versione con VETRO CURVO, STATICA, temperatura +4°/+6°C, Linea VR2000, completa di unità refrigerante, illuminazione e gabbia di legno, V.230/1, Kw.0,441, dim.mm.1500x930x1255h**	**€ 1.586,33** *+ IVA* € 1.935,32 IVA incl. **Spedizione in Italia:** calcolata nel carrello **Consegna:** da 20 a 30 giorni

ACCESSORI/OPTIONAL

CODICE/FOTO	DESCRIZIONE	PREZZO/CONSEGNA
ZO-PX100RD	**Chiusura lato operatore con portine scorrevoli in plexiglass**	**€ 168,40** *+ IVA* € 205,45 IVA incl. **Spedizione in Italia:** calcolata nel carrello **Consegna:** da 4 a 9 giorni
ZO-PX150RD	**Chiusura lato operatore con portine scorrevoli in plexiglass**	**€ 188,45** *+ IVA* € 229,91 IVA incl. **Spedizione in Italia:** calcolata nel carrello **Consegna:** da 4 a 9 giorni
ZO-IN100RD	**Vetro Intermedio non refrigerato per vetrina**	**€ 168,11** *+ IVA* € 205,09 IVA incl. **Spedizione in Italia:** calcolata nel carrello **Consegna:** da 4 a 9 giorni
ZO-IN150RD	**Vetro intermedio non refrigerato per vetrina**	**€ 178,72** *+ IVA* € 218,04 IVA incl. **Spedizione in Italia:** calcolata nel carrello **Consegna:** da 4 a 9 giorni

TECHNO
CHEF
25° C
u.r. 60%
Classe climatica
Y7: 3 M2
Y7 FISH: 3 M1
1000
1500

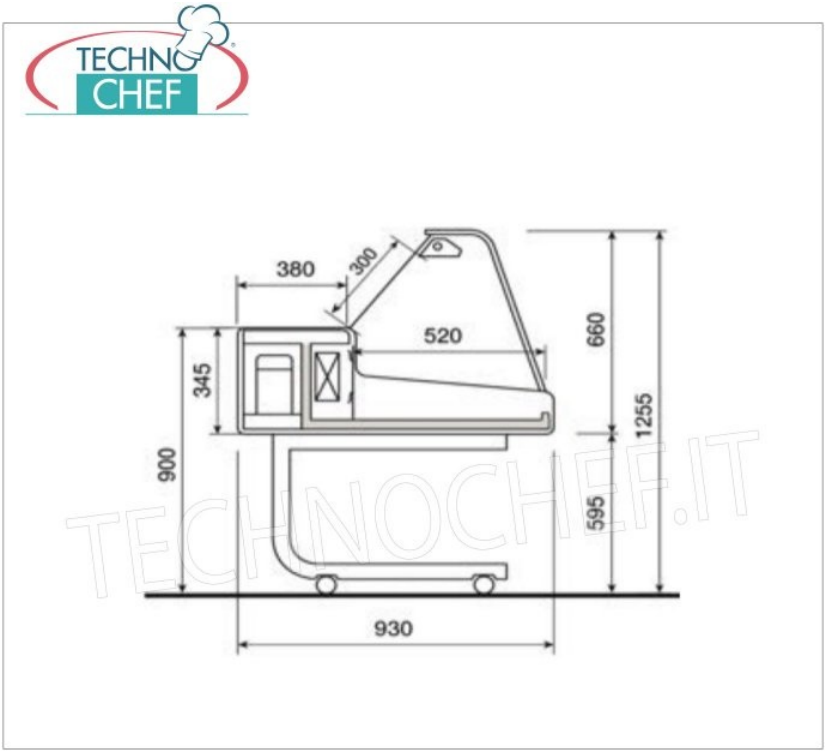
TECHNO
CHEF
380
300
520
660
345
1255
900
595
930