TECNOSERVICE'21 srl
by Tinti Sergio
Via Carlo Pisacane, 134
61032 Fano (PU) Italy
P.IVA IT0200411413

Tel. +39 0721 805911
FAX +39 0721 809794
e-mail: staff@technochef.it
www.technochef.it
www.technochef.eu

Servizi e tecnologie per la ristorazione dal 1973 ... Services and Technologies for professional catering since 1973

SCHEDA TECNICA

Peso netto (Kg)	46
Larghezza (mm)	805
Profondità (mm)	670
Altezza (mm)	700

DESCRIZIONE PROFESSIONALE

AFFETTATRICE MANUALE a VOLANO B3, Marca BERKEL, con LAMA diametro 300 mm, grande capacità di taglio in un design di classe, disponibile nei colori standard ROSSO e NERO:

- Berkel B3, l'affettatrice a volano ideale anche per un **taglio intensivo**, è una **macchina professionale ad uso domestico**;
- Il **design di una macchina d'epoca**, **costruita ancora in modo artigianale**, fa rivivere nelle case dei più raffinati la storia delle affettatrici Berkel, le affettatrici per eccellenza, in cucina come in sala, trova la sua collocazione come **elegante elemento d'arredo**, rispettando tutti i canoni della tradizione Berkel, ideale per ristoranti raffinati, collezionisti, amanti del gusto e dei sapori veri;
- **costruita completamente in alluminio** ed **acciaio inox**;
- **volano fiorato di serie**;
- piatto raccoglitore in polimero tecnico;
- piedini montabili in due diverse configurazioni;
- **sistema di avanzamento e di ritorno rapido del piatto**;
- **affilatoio incorporato**;
- **sistema di regolazione dello spessore fetta** con avanzamento decimale;
- sovrapiatto, piatto portamerce, piatto raccoglitore e affilatoio facilmente removibili per la pulizia;
- **protezione lama parzialmente removibile** per garantire sicurezza e pulizia;
- **ingombri e peso limitati** per consentirne facilmente il posizionamento e lo spostamento all'interno degli ambienti;
- **oltre al classico 'Rosso Berkel' è disponibile nella colorazione nera**;
- **lama diametro 300 mm**;
- **capacità di taglio circolare**: 184 mm;
- **capacità di taglio rettangolare**: 230 x 184h mm;
- **spessore fetta**: 0 - 1,5 mm.

Optional/Accessori:

- piedistallo

Marchio CE

Made in ITALY

MODELLI DISPONIBILI		
VB-VOLANOB3/R	**Affettatrice manuale a volano, Marca BERKEL, colore ROSSO, con lama diametro mm 300 , Peso 46 Kg, dim.mm.800x585x650h**	**€ 5.231,69** *+ IVA* € 6.382,66 IVA incl. **Spedizione in Italia:** compresa **Consegna:** da 8 a 15 giorni
VB-VOLANOB3/N	**Affettatrice manuale a volano, Marca BERKEL, colore NERO, lama diametro 300 mm, Peso 46 Kg, dim.mm.800x585x650h**	**€ 5.231,69** *+ IVA* € 6.382,66 IVA incl. **Spedizione in Italia:** compresa **Consegna:** da 8 a 15 giorni

ACCESSORI/OPTIONAL

CODICE/FOTO	DESCRIZIONE	PREZZO/CONSEGNA
VB-PIEDISTALLOB3/B114/TRIBUTE-R	**BERKEL - Piedistallo Rosso per Affettatrice a Volano B3/TRIBUTE/B114**	**€ 1.221,76** *+ IVA* € 1.490,55 IVA incl. **Spedizione in Italia:** compresa **Consegna:** da 10 a 18 giorni
VB-PIEDISTALLOB3/B114/TRIBUTE-N	**BERKEL - Piedistallo Nero per Affettatrice a Volano B3/TRIBUTE/B114**	**€ 1.221,76** *+ IVA* € 1.490,55 IVA incl. **Spedizione in Italia:** compresa **Consegna:** da 10 a 18 giorni

TECHNO
CHEF
Berkel

TECHNO
CHEF
Berkel

Piedistallo
Optional

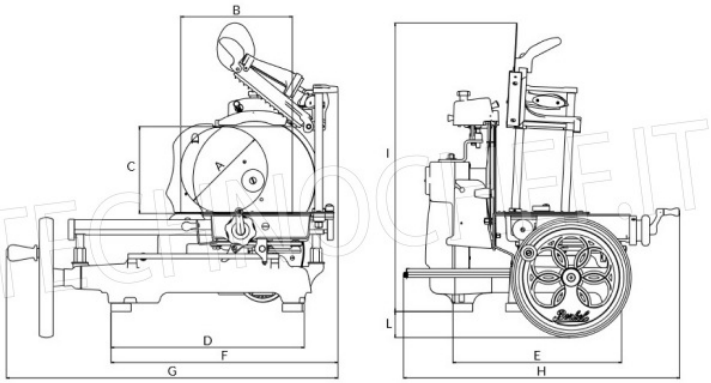

A	B	C	D	E	F	G	H	I	L
mm	mm	mm	mm	mm	mm	mm	mm	mm	mm
210	270	210	460	405	550	805	670	700	65

TECHNOCHEF.IT