TECNOSERVICE'21 srl
by Tinti Sergio
Via Carlo Pisacane, 134
61032 Fano (PU) Italy
P.IVA IT0200411413

Tel. +39 0721 805911
FAX +39 0721 809794
e-mail: staff@technochef.it
www.technochef.it
www.technochef.eu

Servizi e tecnologie per la ristorazione dal 1973 ... Services and Technologies for professional catering since 1973

SCHEDA TECNICA

Peso netto (Kg)	44,5
Larghezza (mm)	570
Profondità (mm)	775
Altezza (mm)	550

DESCRIZIONE PROFESSIONALE

AFFETTATRICE MANUALE a VOLANO, con lama diametro 300 mm:

.

- **costruita completamente in alluminio** ed **acciaio inox**;
- **compatta**, **funzionale**, dalla linea elegante ed estremamente semplice da pulire;
- **lama diametro 300 mm**;
- **regolatore taglio**: mm.0-3;
- **corsa carrello**: mm.255;
- **capacità taglio**: tondo diametro mm.210, rettangolare mm.240x210h;
- **realizzata per il taglio di tutti i salumi** ed **in particolare per quello dei prosciutti crudi**;
- **estrema facilità nella pulizia**, avendo ampi spazi tra la lama e la testa;
- una **macchina funzionale** oltre ad essere un **bel complemento d'arredo**;
- **disponibile nel colore rosso di serie**;
- su richiesta possibilità di **personalizzare con logo** e **colori della scala RAL**.

Optional/Accessori:
- Piedistallo di supporto in ghisa a base tonda (su richiesta personalizzabile in tutti i colori della gamma RAL) - Mod.NW-570/300
- Piedistallo di supporto in ferro (su richiesta personalizzabile in tutti i colori della gamma RAL) - Mod.NW-580/300

Marchio CE
Made in Italy

CODICE	DESCRIZIONE	PREZZO/CONSEGNA
TCF205-001100	Affettatrice manuale a VOLANO, lama diametro 300 mm, Colore di serie ROSSO o personalizzabile nella Scala RAL, peso 44,5 Kg, dim.mm.775x570x680h	**€ 2.854,39** *+ IVA* € 3.482,36 IVA incl. **Spedizione in Italia:** calcolata nel

carrello

Consegna: da 10 a 18 giorni

ACCESSORI/OPTIONAL		
CODICE/FOTO	**DESCRIZIONE**	**PREZZO/CONSEGNA**
TCF205-001300	**TECHNOCHEF - Piedistallo di supporto in ghisa a base tonda per Affettatrice a Volano**	**€ 991,28** *+ IVA* € 1.209,36 IVA incl. **Spedizione in Italia:** calcolata nel carrello **Consegna:** da 4 a 9 giorni

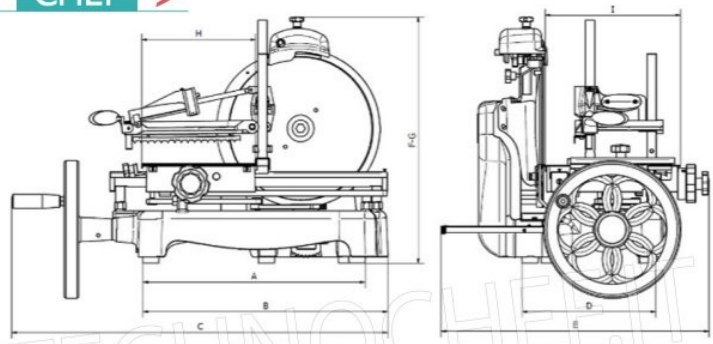

TECHNOCHEF.IT

Rif.	Particolare	300/10H
A	Distanza piedini	465
B	Ingombro di taglio	530
C	Ingombro massimo inizio/fine corsa	775
D	Distanza piedini	310
E	Ingombro massimo in larghezza	570
F	Altezza	555
G	Ingombro massimo in altezza	680
H	Lunghezza piatto	240
I	Larghezza piatto	295