TECNOSERVICE'21 srl
by Tinti Sergio
Via Carlo Pisacane, 134
61032 Fano (PU) Italy
P.IVA IT0200411413

Tel. +39 0721 805911
FAX +39 0721 809794
e-mail: staff@technochef.it
www.technochef.it
www.technochef.eu

Servizi e tecnologie per la ristorazione dal 1973 ... Services and Technologies for professional catering since 1973

SCHEDA TECNICA

Alimentazione elettrica	Monofase
Volts	V 230/1
Frequenza (Hz)	50
Potenza elettrica (Kw)	3,5
Larghezza (mm)	300
Profondità (mm)	600
Altezza (mm)	290

DESCRIZIONE PROFESSIONALE

CUOCIPASTA ELETTRICO da BANCO, Linea PLUS 600, Serie PASTA ITALY, con vasca inox da lt.11:
.

- **piano di lavoro** in **acciaio inox AISI 304**;
- **vasca stampata** con **ampi bordi arrotondati**, realizzata completamente in **acciaio inox AISI 316**;
- **capacità utile della vasca**: **11 lt**;
- **circolazione dell'acqua garantita da un fondo forato** che distanzia i cesti dal fondo della vasca e protegge le resistenze situate direttamente all'interno della vasca;
- **rubinetto di scarico a sfera** con innesto frontale a baionetta comandato da maniglia con impugnatura atermica;
- **2 anni di garanzia**.

Accessori/Optionals:
- N.2 cesti da 1/2, dim.mm.100x292x158h.

Marchio CE
Made in Italy

CODICE	DESCRIZIONE	PREZZO/CONSEGNA
BS-E6CP3B	CUOCIPASTA ELETTRICO da BANCO, BERTOS, Linea PLUS 600, Serie PASTA ITALY, con vasca inox da lt.11, V.230/1, Kw.3,5, dim.mm.300x600x290h	**€ 835,66** *+ IVA* € 1.019,51 IVA incl. **Spedizione in Italia:** calcolata nel carrello **Consegna:** da 8 a 15 giorni
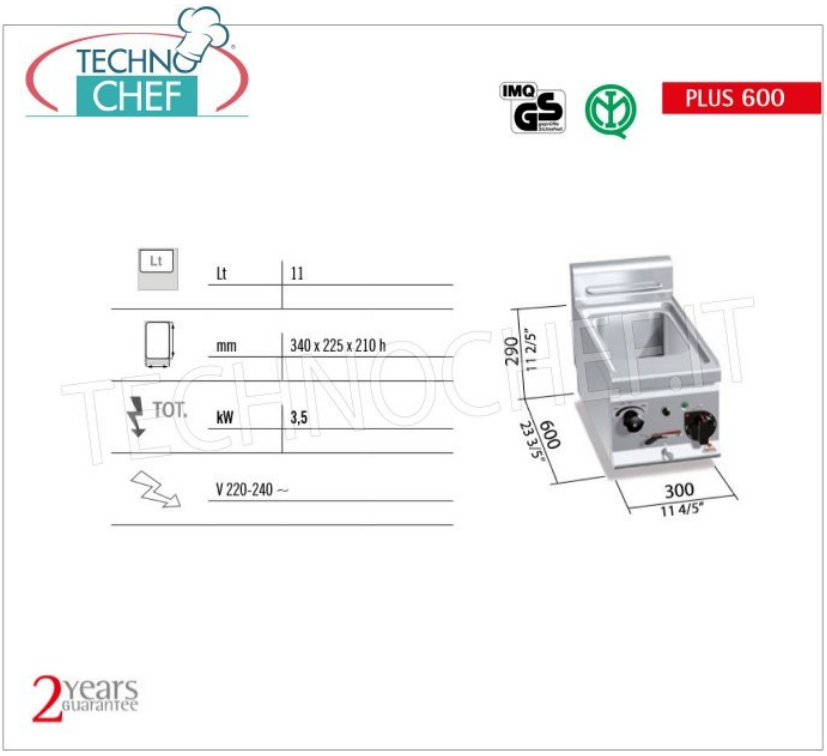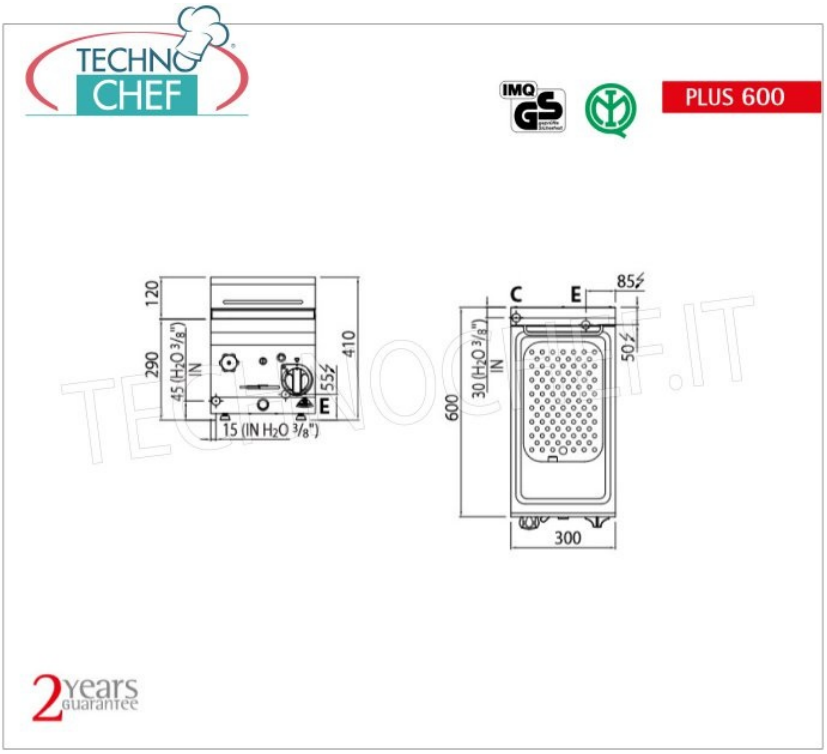
ACCESSORI/OPTIONAL		
CODICE/FOTO	DESCRIZIONE	PREZZO/CONSEGNA
BS-6ECS1/2	**Kit 2 mezzi cesti**	**€ 106,46** *+ IVA* € 129,88 IVA incl. **Spedizione in Italia:** calcolata nel carrello **Consegna:** da 4 a 9 giorni