TECNOSERVICE'21 srl
by Tinti Sergio
Via Carlo Pisacane, 134
61032 Fano (PU) Italy
P.IVA IT0200411413

Tel. +39 0721 805911
FAX +39 0721 809794
e-mail: staff@technochef.it
www.technochef.it
www.technochef.eu

Servizi e tecnologie per la ristorazione dal 1973 ... Services and Technologies for professional catering since 1973

SCHEDA TECNICA

Peso netto (Kg)	204
Larghezza (mm)	1560
Profondità (mm)	1330
Altezza (mm)	1780

DESCRIZIONE PROFESSIONALE

SUPPORTO INOX per DEPOSITO GHIACCIO su 2 CONTENITORI CARRELLATI da 108 Kg. cadauno e sovrastante RISERVA da 300 Kg.:

- **struttura portante** in **acciaio inox 18/8**;
- **2 contenitori carrellati** in **polietilene stampato**, adatto ad entrare in contatto con prodotti alimentari; **coibentati internamente** per assicurare la conservazione del ghiaccio;
- **capacità 108 Kg cadauno** e **riserva da 300 Kg**;
- utilizzabile con: produttori ghiaccio granulari **Mod**.**G510** e produttori ghiaccio in scaglie **Mod**.**MUSTER 600-800-800 Split**.

Marchio CE
Made in Italy

CODICE	DESCRIZIONE	PREZZO/CONSEGNA
TCF362-DRB500	Supporto inox per deposito ghiaccio su 2 contenitori carrellati da Kg.108 cadauno, con sovrastante riserva da 300 Kg, per produttori granulari. Mod.G510 e produttori in scaglie Mod.MUSTER 600-800-800 Split, dimensioni mm 1560x1330x1780h.	**€ 6.818,71** *+ IVA* € 8.318,83 IVA incl. **Spedizione in Italia:** compresa **Consegna:** da 8 a 15 giorni

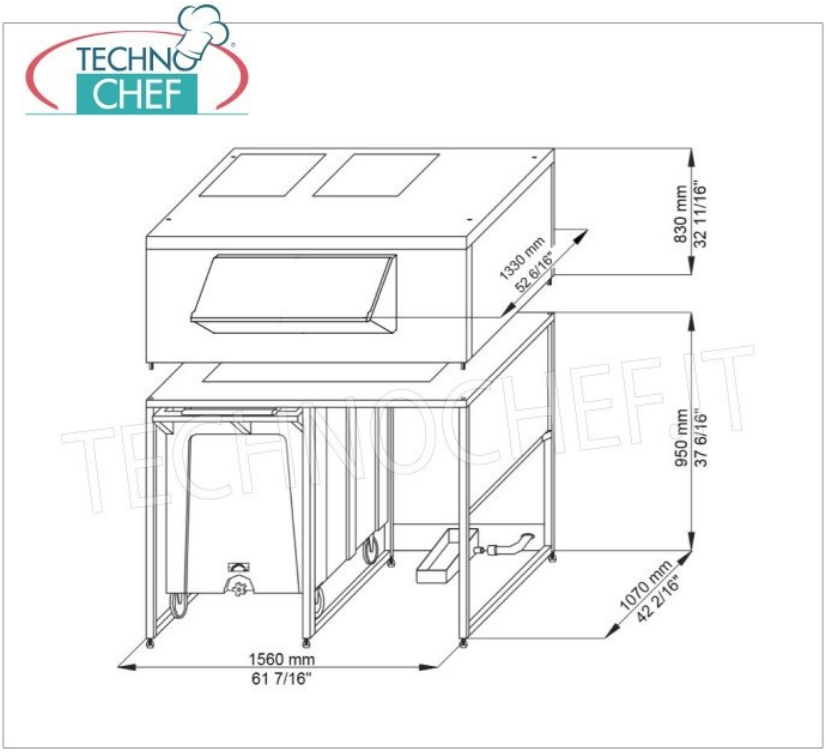
830 mm
32 11/16"
1330 mm
52 6/16"
950 mm
37 6/16"
1070 mm
42 2/16"
1560 mm
61 7/16"