TECNOSERVICE'21 srl
by Tinti Sergio
Via Carlo Pisacane, 134
61032 Fano (PU) Italy
P.IVA IT0200411413

Tel. +39 0721 805911
FAX +39 0721 809794
e-mail: staff@technochef.it
www.technochef.it
www.technochef.eu

Servizi e tecnologie per la ristorazione dal 1973 ... Services and Technologies for professional catering since 1973

SCHEDA TECNICA

Peso netto (Kg)	135
Larghezza (mm)	1560
Profondità (mm)	1060
Altezza (mm)	1484

DESCRIZIONE PROFESSIONALE

SUPPORTO INOX per DEPOSITO GHIACCIO su 2 CONTENITORI CARRELLATI da 108 Kg cadauno e sovrastante RISERVA da 50 Kg:

- **struttura portante** in **acciaio inox 18/8**;
- **2 contenitori carrellati** in **polietilene stampato**, adatto ad entrare in contatto con prodotti alimentari**; coibentati internamente** per assicurare la conservazione del ghiaccio;
- **capacità 108 Kg cadauno** e **riserva da 50 Kg**;
- utilizzabile con: produttori ghiaccio granulari **Mod**.**G280-G510**, produttore a cubetti verticali **Mod.VM500-VM900** e produttori ghiaccio in scaglie **Mod**.**MUSTER 350-600-350 Split**.

Marchio CE
Made in Italy

CODICE	DESCRIZIONE	PREZZO/CONSEGNA
TCF362-DRB100	Supporto inox per deposito ghiaccio su 2 contenitori carrellati da Kg.108 cadauno, con sovrastante riserva da 50 Kg, per produttori: Mod.G 280/510, Mod.VM500/900 e Mod.MUSTER 350/600/350Split, dim.mm.1560x1060x1484h.	**€ 3.815,29** *+ IVA* € 4.654,65 IVA incl. **Spedizione in Italia:** compresa **Consegna:** da 8 a 15 giorni

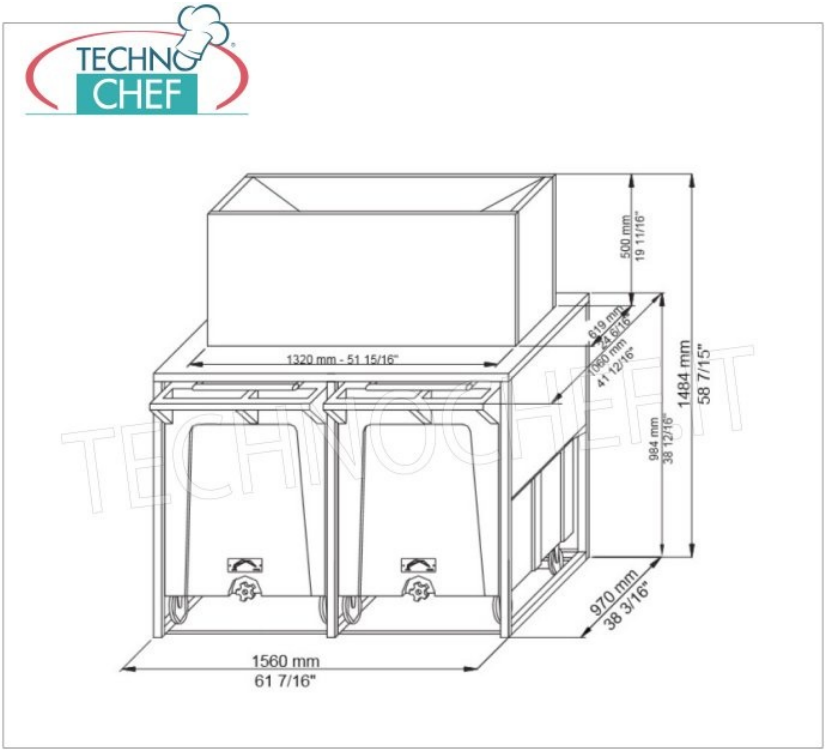
500 mm
19 11/16"
619 mm
24 6/16"
1320 mm - 51 15/16"
1060 mm
41 12/16"
1484 mm
58 7/15"
984 mm
38 12/16"
970 mm
38 3/16"
1560 mm
61 7/16"