TECNOSERVICE'21 srl
by Tinti Sergio
Via Carlo Pisacane, 134
61032 Fano (PU) Italy
P.IVA IT0200411413

Tel. +39 0721 805911
FAX +39 0721 809794
e-mail: staff@technochef.it
www.technochef.it
www.technochef.eu

Servizi e tecnologie per la ristorazione dal 1973 ... Services and Technologies for professional catering since 1973

SCHEDA TECNICA

Peso netto (Kg)	74
Larghezza (mm)	870
Profondità (mm)	790
Altezza (mm)	1000

DESCRIZIONE PROFESSIONALE

DEPOSITO GHIACCIO altamente isolato, capacità Kg.200:

- **struttura esterna** in **acciaio inox 18/8**, finitura Scotch-Brite;
- **interno del serbatoio in polietilene,** adatto ad entrare in contatto con prodotti alimentari;
- **altamente isolato** per evitare la fusione del ghiaccio per un lungo periodo;
- **capacità 200 Kg**;
- utilizzabile con: produttori ghiaccio granulari **Mod.G160-G280-G510**, produttori ghiaccio a cubetti **Mod.C150, Mod.VM350/500/900** e produttori ghiaccio in scaglie **Mod.MUSTER 250**.

Marchio CE
Made in Italy

CODICE	DESCRIZIONE	PREZZO/CONSEGNA
TCF362-BIN200	Deposito ghiaccio altamente isolato, esterno inox, capacità 240 Kg, utilizzabile con: produttori granulari Mod.G160/280/510, produttori in cubetti Mod.C 150, VM 350/500/900 e produttori in scaglie Mod.MUSTER250, Peso Kg.74, dim.mm.870x790x1000h	**€ 998,48** *+ IVA* € 1.218,15 IVA incl. **Spedizione in Italia:** compresa **Consegna:** da 8 a 15 giorni

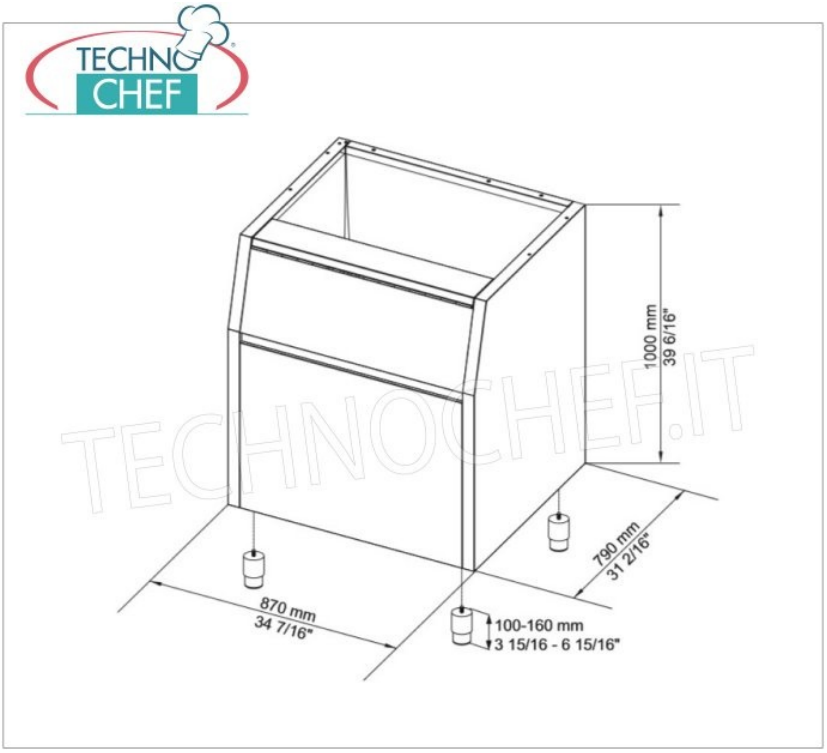
1000 mm
39 6/16"
790 mm
31 2/16"
870 mm
34 7/16"
100-160 mm
3 15/16 - 6 15/16"