**TECNOSERVICE'21 srl**
by Tinti Sergio
Via Carlo Pisacane, 134
61032 Fano (PU) Italy
P.IVA IT0200411413

Tel. +39 0721 805911
FAX +39 0721 809794
e-mail: staff@technochef.it
**www.technochef.it**
**www.technochef.eu**

Servizi e tecnologie per la ristorazione dal 1973 ... Services and Technologies for professional catering since 1973

## SCHEDA TECNICA

| | |
|---|---|
| **Peso netto (Kg)** | 81 |
| **Peso lordo (Kg)** | 90 |
| **Larghezza (mm)** | 710 |
| **Profondità (mm)** | 870 |
| **Altezza (mm)** | 800 |

### DESCRIZIONE PROFESSIONALE

**AFFETTATRICE MANUALE A VOLANO, lama diametro 350 mm, realizzata in lega di alluminio e parti in acciaio, con verniciatura a fuoco,**

.

- **costruita in alluminio e parti in acciaio** con una **verniciatura a fuoco** è un **vero è proprio gioiello dal design** curato nel minimo dettaglio,
- spessore di **taglio da mm 0 a 2,5** - 9 Posizioni,
- **capacità di taglio: mm 270x240h**,
- affilatoio incorporato,
- la volano è a funzione manuale e **può quindi lavorare anche in luoghi privi di energia elettrica;**
- robusta, durevole e affidabile, un prodotto per veri intenditori,
- dotata di **protezione ad anello attorno alla lama a norme CEE,**
- **totalmente personalizzabile** in quanto a colore e rifiniture,
- **colori di serie: rosso, nero, crema** (da specificare al momento dell'ordine).

.

**Accessori/Optional**:
- volano fiorato a rosa
- piedistallo

**N.B.**: **VERSIONE BASE CON VOLANO LISCIO**. Il volano fiorato è un optional, vedere prezzo negli accessori.

**MARCHIO CE**
**MADE IN ITALY**

| CODICE | DESCRIZIONE | PREZZO/CONSEGNA |
|---|---|---|
| **FAC-350VOLANOSTD** | Affettatrice manuale a VOLANO Verticle per Salumi, | |

| | | |
|---|---|---|
| | lama diametro 350 mm, Colori di Serie: ROSSO, NERO, CREMA o Personalizzabile su richiesta, dim. mm 710x870x800h. | **€ 3.904,15** *+ IVA*<br>€ 4.763,06 IVA incl.<br>**Spedizione in Italia:** compresa<br><br>**Consegna:** da 8 a 15 giorni |

**ACCESSORI/OPTIONAL**

| CODICE/FOTO | DESCRIZIONE | PREZZO/CONSEGNA |
|---|---|---|
| **FAC-VOLF350/370**<br> | **FAC - Volano Fiorato 350/370** | **€ 311,15** *+ IVA*<br>€ 379,60 IVA incl.<br>**Spedizione in Italia:** compresa<br><br>**Consegna:** da 4 a 9 giorni |
| **FAC-PD350/370**<br> | **FAC - Piedistallo, Mod.PD350/370** | **€ 916,36** *+ IVA*<br>€ 1.117,96 IVA incl.<br>**Spedizione in Italia:** compresa<br><br>**Consegna:** da 8 a 15 giorni |

TECHNO
CHEF
TECHNOCHEF.IT

TECHNO
CHEF
TECHNOCHEF.IT

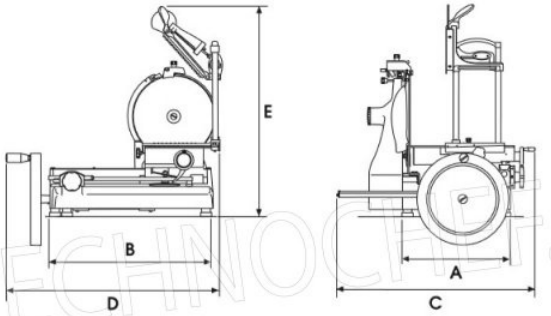


| | F 350 VOLANO | F 370 VOLANO |
|---|---|---|
| **A** mm | 400 | 400 |
| **B** mm | 650 | 650 |
| **C** mm | 710 | 710 |
| **D** mm | 870 | 870 |
| **E** mm | 800 | 800 |
| kg | 81 | 81 |

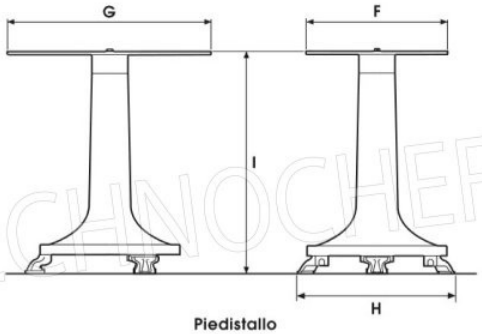


TECHNOCHEF.IT

**Piedistallo**

| | |
|---|---|
| **F** mm | 450 |
| **G** mm | 700 |
| **H** mm | 640 |
| **I** mm | **795** |
| kg | **53** |