TECNOSERVICE'21 srl
by Tinti Sergio
Via Carlo Pisacane, 134
61032 Fano (PU) Italy
P.IVA IT0200411413

Tel. +39 0721 805911
FAX +39 0721 809794
e-mail: staff@technochef.it
www.technochef.it
www.technochef.eu

Servizi e tecnologie per la ristorazione dal 1973 ... Services and Technologies for professional catering since 1973

SCHEDA TECNICA

Peso netto (Kg)	33
Larghezza (mm)	520
Profondità (mm)	680
Altezza (mm)	510

DESCRIZIONE PROFESSIONALE

AFFETTATRICE MANUALE A VOLANO, lama diametro 250 mm, realizzata in lega di alluminio e parti in acciaio, con verniciatura a fuoco:

.

- **costruita in alluminio e parti in acciaio** con una **verniciatura a fuoco** è un **vero è proprio gioiello dal design curato** nel minimo dettaglio,
- spessore di **taglio da mm 0 a 2,3** - 8 Posizioni;
- capacità di **taglio: mm 185x150h,**
- affilatoio incorporato
- la volano è a funzione manuale e **può quindi lavorare anche in luoghi privi di energia elettrica,**
- robusta, durevole e affidabile, un prodotto per veri intenditori,
- dotata di **protezione ad anello attorno alla lama a norme CEE,**
- **totalmente personalizzabile** in quanto a **colore e rifiniture**,
- **colori** di serie: **rosso, nero, crema** (da specificare al momento dell'ordine).

Accessori/Optional:

- volano fiorato a rosa
- piedistallo

N.B.: **VERSIONE BASE CON VOLANO LISCIO**. Il volano fiorato è un optional, vedere prezzo negli accessori.

MARCHIO CE
MADE IN ITALY

CODICE	DESCRIZIONE	PREZZO/CONSEGNA

FAC-250VOLANOSTD	Affettatrice manuale a VOLANO Verticale Salumi, lama diametro 250 mm, Colori di Serie: ROSSO, NERO, CREMA o Personalizzabile su richiesta, dim.mm.520x680x510h.	**€ 2.183,21** *+ IVA* € 2.663,52 IVA incl. **Spedizione in Italia:** compresa **Consegna:** da 4 a 9 giorni

ACCESSORI/OPTIONAL

CODICE/FOTO	DESCRIZIONE	PREZZO/CONSEGNA
FAC-VOLF250/300 	**FAC - Volano Fiorato 250/300**	**€ 150,53** *+ IVA* € 183,65 IVA incl. **Spedizione in Italia:** compresa **Consegna:** da 4 a 9 giorni
FAC-PD250/300 	**FAC - Piedistallo, Mod.PD250/300**	**€ 846,32** *+ IVA* € 1.032,51 IVA incl. **Spedizione in Italia:** compresa **Consegna:** da 8 a 15 giorni

TECHNO
CHEF
TECHNOCHEF.IT

TECHNO
CHEF
TECHNOCHEF.IT

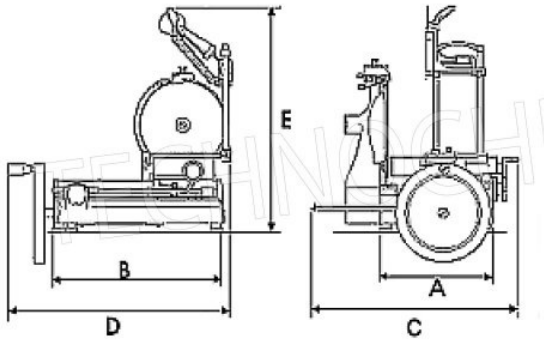

DIMENSIONI E PESO

A mm 290
B mm 380
C mm 520
D mm 680
E mm 510
Peso kg 33