TECNOSERVICE'21 srl
by Tinti Sergio
Via Carlo Pisacane, 134
61032 Fano (PU) Italy
P.IVA IT0200411413

Tel. +39 0721 805911
FAX +39 0721 809794
e-mail: staff@technochef.it
www.technochef.it
www.technochef.eu

Servizi e tecnologie per la ristorazione dal 1973 ... Services and Technologies for professional catering since 1973

SCHEDA TECNICA

Alimentazione elettrica	Monofase
Volts	V 230/1
Frequenza (Hz)	50
Potenza elettrica (Kw)	0,43
Peso netto (Kg)	125
Peso lordo (Kg)	150
Larghezza (mm)	740
Profondità (mm)	815
Altezza (mm)	2085

DESCRIZIONE PROFESSIONALE

ARMADIO FRIGOR 1 porta, versione ECOLOGICA a RISPARMIO ENERGETICO - CLASSE A, Mobile ad ALTO SPESSORE, capacità 700 litri, temperatura d'esercizio -2° +8° C:

- **esterno/interno** in acciaio **inox AISI 304**,
- **refrigerazione ventilata**,
- **spessore isolamento 75 mm**,
- angoli interni arrotondati,
- piedini regolabili in acciaio inox,
- **porta reversibile** con fermo a 105°,
- **maniglia porta Profilata a tutta altezza in PVC**,
- guarnizione magnetica sostituibile,
- **3 coppie guide inox** e **3 griglie GN2/1 rilsan** per porta,
- **evaporatore trattato per cataforesi**,
- **coprievaporatore in pvc**,
- sistema refrigerante sostituibile totalmente, funzionante a **gas Naturale R290** ecologico, **che assicura un Risparmio Energetico che raggiunte punte dell'80%** rispetto a prodotti analoghi ... pochi Virtuosi.
- sbrinamento automatico,
- evaporazione automatica condensa,
- **Termometro-termostato elettronico** con Display,

- **serratura** porta con chiave,

Centralina elettronica con**:**
- sportellino di protezione tastiera,
- allarme di alta temperatura,
- allarme di porta aperta,
- memorizzazione temperatura massima.

Accessori/Optionals:
- Illuminazione Interna
- Kit 4 Ruote piroettanti (2 con Freno), diametro 128 mm
- Kit Apertura Porta con Pedale

Marchio CE
Made in ITALY

CODICE	DESCRIZIONE	PREZZO/CONSEGNA
TCF375-000100	Armadio Frigorifero Professionale 1 Porta, capacità lt.700, Ventilato, temp.-2°/+8°C, versione Ecologica a RISPARMIO ENERGETICO, CLASSE A - Inox 304, V.230/1, Kw.0,43, dim.mm.740x815x2085h.	

ACCESSORI/OPTIONAL

CODICE/FOTO	DESCRIZIONE	PREZZO/CONSEGNA
TCF375-000504	**Coppia guide tipo C**	
TCF375-000506	**Griglia plastificata GN 2/1**	
TCF375-000503	**Illuminazione led**	
TCF375-000505	**Griglia inox GN2/1**	
TCF375-000501	**Kit apertura porta con pedale**	
TCF375-000502	**Kit 4 ruote inox pivottanti con freno**	

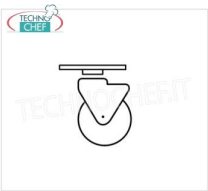

Caratteristiche principali

Fondo modulare
Consente l'installazione su ruote, piedini, zoccolo fisso o mobile.

Isolamento 75 mm
Spessore isolamento 75 mm CFC/HCFC free.

Serratura e fermo porta
Porte autochiudenti reversibili con fermo a 105° dotate di serratura con chiave.

Guarnizioni sostituibili ad alta tenuta
Geometria a tripla camera con innovativa mescola D7, efficacia d'isolamento superiore del 35% rispetto alle tradizionali.

TECHNOCHEF.IT

Apertura a pedale
Facilita la movimentazione e l'inserimento di teglie e bacinelle pesanti (optional).

Evaporazione a costo zero
L'acqua prodotta dagli sbrinamenti evapora sfruttando il calore dissipato dal sistema refrigerante.

Ventilatore intelligente
I ventilatori si arrestano automaticamente all'apertura della porta per evitare l'aspirazione di aria calda

Guide e cremagliere
Guide e cremagliere inox smontabili senza ausilio di attrezzi.

Armadio 700 lt

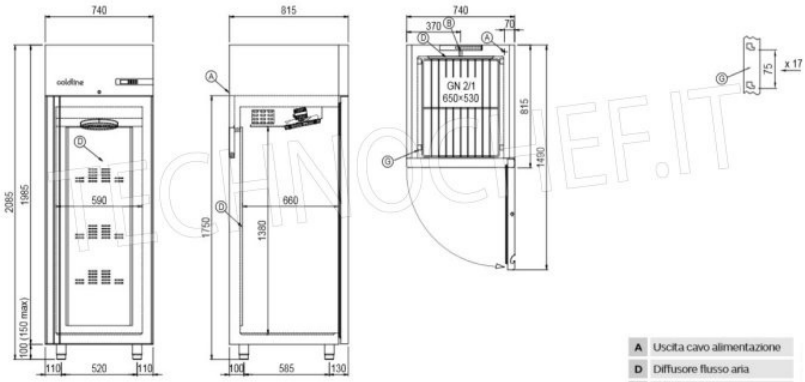

A	Uscita cavo alimentazione
D	Diffusore flusso aria
G	Cremagliera

TECHNOCHEF.IT

TECHNOCHEF.IT