TECNOSERVICE'21 srl
by Tinti Sergio
Via Carlo Pisacane, 134
61032 Fano (PU) Italy
P.IVA IT0200411413

Tel. +39 0721 805911
FAX +39 0721 809794
e-mail: staff@technochef.it
www.technochef.it
www.technochef.eu

Servizi e tecnologie per la ristorazione dal 1973 ... Services and Technologies for professional catering since 1973

SCHEDA TECNICA

Peso netto (Kg)	29
Peso lordo (Kg)	39
Larghezza (mm)	520
Profondità (mm)	700
Altezza (mm)	1010

DESCRIZIONE PROFESSIONALE

PULISCICOZZE su cavalletto con carica da 3/5 Kg, dotata di:

- **struttura in acciaio inox** e materiali plastici adatti al contatto alimentare;
- **coperchio in policarbonato alimentare trasparente** per il controllo delle fasi di lavorazione;
- **microinterrutori di sicurezza** su coperchio superiore e su bocca di uscita;
- **pulsante di scarico** del prodotto;
- piattello a spazzole (PPC) e velocità ridotta che consentono una pulizia più delicata delle cozze;
- **lavaggio continuo**, che consente una lavorazione omogenea e facilita le successive fasi di pulizia della macchina;
- sistema manuale di estrazione del piattello;
- timer da 0 a 4 minuti;
- **capacità produttiva 60 Kg/h**;
- **in dotazione: piattello a spazzole estraibile.**

Marchio CE
MADE IN ITALY

MODELLI DISPONIBILI

FM-LCF/5/T	**Puliscicozze su cavalletto, capacità produttiva Kg/h 60, carico cozze Kg 3/5, V 400/3, Kw 0,26, dimensioni mm 520x700x1010h**	**€ 962,65** *+ IVA* € 1.174,43 IVA incl. **Spedizione in Italia:** calcolata nel carrello **Consegna:** da 4 a 9 giorni

FM-LCF/5/M	**Puliscicozze su cavalletto, capacità produttiva Kg/h 60, carico cozze Kg 3/5, V 230/1 , Kw 0,26, dimensioni mm 520x700x1010h**	**€ 986,83** *+ IVA* € 1.203,93 IVA incl. **Spedizione in Italia:** calcolata nel carrello **Consegna:** da 4 a 9 giorni

ACCESSORI/OPTIONAL

CODICE/FOTO	DESCRIZIONE	PREZZO/CONSEGNA
FMCCF	**FIMAR - Technochef - Cassetto con filtro in acciaio inox, Mod.CCF**	**€ 123,35** *+ IVA* € 150,49 IVA incl. **Spedizione in Italia:** calcolata nel carrello **Consegna:** da 4 a 9 giorni

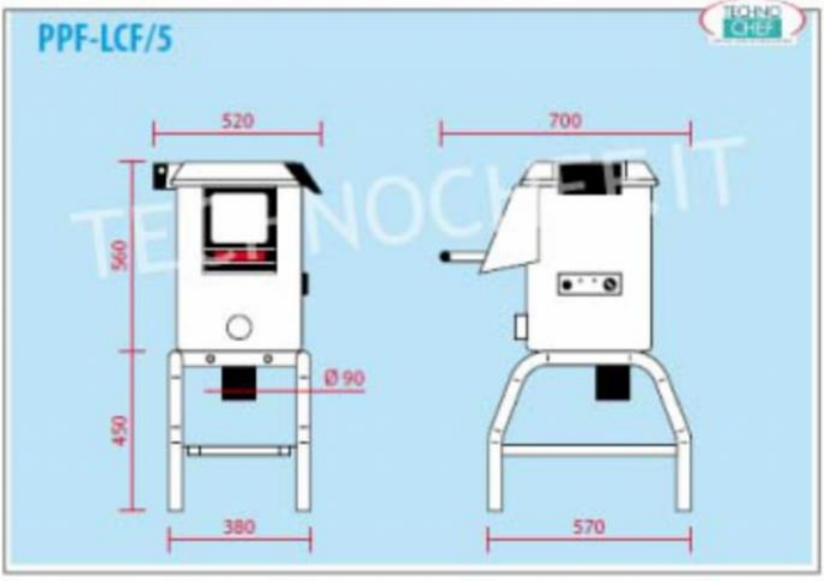

CAVALLETTO +
cassetto con filtro FMCCF