TECNOSERVICE'21 srl
by Tinti Sergio
Via Carlo Pisacane, 134
61032 Fano (PU) Italy
P.IVA IT0200411413

Tel. +39 0721 805911
FAX +39 0721 809794
e-mail: staff@technochef.it
www.technochef.it
www.technochef.eu

Servizi e tecnologie per la ristorazione dal 1973 ... Services and Technologies for professional catering since 1973

SCHEDA TECNICA

Peso netto (Kg)	70
Peso lordo (Kg)	88
Larghezza (mm)	450
Profondità (mm)	900
Altezza (mm)	1355

DESCRIZIONE PROFESSIONALE

PELAPATATE SU CAVALLETTO, carico Massimo di 25 Kg. ciclo:

.

- **struttura in acciaio inox** e materiali plastici adatti al contatto alimentare;
- **coperchio superiore in policarbonato alimentare trasparente** per il controllo delle fasi di lavorazione;
- **microinterrutori di sicurezza** su coperchio superiore e su bocca di uscita;
- **Portello con maniglia** sulla Bocca di scarico prodotto;
- **lavaggio continuo**, che consente una lavorazione omogenea e facilita le successive fasi di pulizia della macchina;
- **getto automatico d'acqua** per favorire l'eliminazione dei residui di pelatura;
- sistema manuale di estrazione del piattello;
- timer da 0 a 4 minuti;
- **capacita' produttiva 450 Kg/h**;
- **in dotazione: abrasivo laterale di serie, piattello abrasivo estraibile,** che garantisce una perfetta pelatura del prodotto con ridottissimi scarti di produzione**,**
- **Disponibile con alimentazine Monofase V. 230/1 o Trifase V. 400/3+N,**

Marchio CE
MADE IN ITALY

MODELLI DISPONIBILI

FM-PPF/25/T	**Pelapatate su cavalletto, carico massimo ciclo Kg.25, capacità produttiva Kg 450, V 400/3, Kw 1,1, dimensioni mm 450x900x1355h**	**€ 1.712,45** *+ IVA* € 2.089,19 IVA incl. **Spedizione in Italia:** calcolata nel carrello **Consegna:** da 4 a 9 giorni

FM-PPF/25/M	**Pelapatate su cavalletto, carico massimo ciclo Kg.25, capacità produttiva Kg 450, V 230/1, Kw 1,1, dimensioni mm 450x900x1355h**	**€ 1.760,83** *+ IVA* € 2.148,21 IVA incl. **Spedizione in Italia:** calcolata nel carrello **Consegna:** da 4 a 9 giorni

ACCESSORI/OPTIONAL

CODICE/FOTO	DESCRIZIONE	PREZZO/CONSEGNA
FMCCF	**FIMAR - Technochef - Cassetto con filtro in acciaio inox, Mod.CCF**	**€ 123,35** *+ IVA* € 150,49 IVA incl. **Spedizione in Italia:** calcolata nel carrello **Consegna:** da 4 a 9 giorni
FMPTB	**FIMAR - Technochef - Piattello in tela abrasiva per patate e carote, Mod.PTB**	**€ 123,35** *+ IVA* € 150,49 IVA incl. **Spedizione in Italia:** calcolata nel carrello **Consegna:** da 4 a 9 giorni

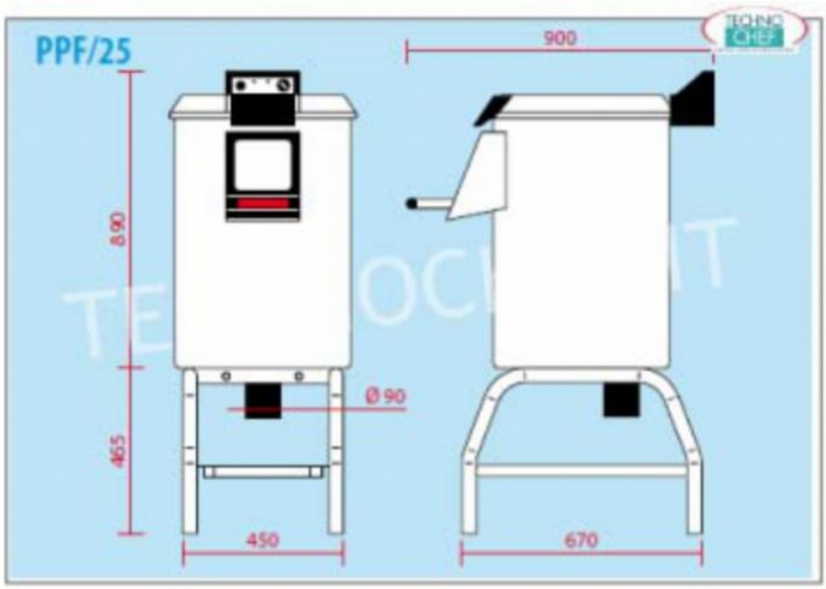

CAVALLETTO +
cassetto con filtro FMCCF