TECNOSERVICE'21 srl
by Tinti Sergio
Via Carlo Pisacane, 134
61032 Fano (PU) Italy
P.IVA IT0200411413

Tel. +39 0721 805911
FAX +39 0721 809794
e-mail: staff@technochef.it
www.technochef.it
www.technochef.eu

SCHEDA TECNICA

Peso netto (Kg)	29
Peso lordo (Kg)	39
Larghezza (mm)	520
Profondità (mm)	700
Altezza (mm)	1010

DESCRIZIONE PROFESSIONALE

PELAPATATE SU CAVALLETTO, carico Massimo di 5 Kg. a ciclo:

.

- **struttura in acciaio inox** e materiali plastici adatti al contatto alimentare;
- **coperchio superiore in policarbonato alimentare trasparente** per il controllo delle fasi di lavorazione;
- **lavaggio continuo**, che consente una lavorazione omogenea e facilita le successive fasi di pulizia della macchina;
- **microinterrutori di sicurezza** su **coperchio superiore** e su **bocca di uscita**;
- **pulsante espulsione prodotto**;
- **Portello con maniglia** sulla Bocca di scarico prodotto;
- **getto automatico d'acqua per favorire l'eliminazione dei residui di pelatura**;
- sistema manuale di estrazione del piattello;
- timer da 0 a 4 minuti;
- **capacità produttiva 60 Kg/h**;
- **in dotazione: piattello abrasivo estraibile,**
- **Disponibile con alimentazione Monofase V. 230/1 o Trifase V. 400/3+N,**

Marchio CE
MADE IN ITALY

MODELLI DISPONIBILI

FM-PPF/5/T	**Pelapatate su cavalletto, carico massimo ciclo Kg.5, capacità produttiva Kg 60, V 400/3, Kw 0,37, dimensioni mm 520x700x1010h**	**€ 907,02** *+ IVA* € 1.106,56 IVA incl. **Spedizione in Italia:** calcolata nel

		carrello **Consegna:** da 4 a 9 giorni
FM-PPF/5/M 	**Pelapatate su cavalletto, carico massimo ciclo Kg.5, capacità produttiva Kg 60, V .230/1, Kw 0,37, dimensioni mm 520x700x1010h**	**€ 931,21** *+ IVA* € 1.136,08 IVA incl. **Spedizione in Italia:** calcolata nel carrello **Consegna:** da 4 a 9 giorni

ACCESSORI/OPTIONAL

CODICE/FOTO	DESCRIZIONE	PREZZO/CONSEGNA
FMPTA 	**FIMAR - Technochef - Piattello in tela abrasiva per patate e carote, Mod.PTA**	**€ 91,29** *+ IVA* € 111,37 IVA incl. **Spedizione in Italia:** calcolata nel carrello **Consegna:** da 4 a 9 giorni
FMCCF 	**FIMAR - Technochef - Cassetto con filtro in acciaio inox, Mod.CCF**	**€ 123,35** *+ IVA* € 150,49 IVA incl. **Spedizione in Italia:** calcolata nel carrello **Consegna:** da 4 a 9 giorni
FMPAB 	**FIMAR - Technochef - Piattello in carborundo abrasivo, Mod.PAB**	**€ 219,86** *+ IVA* € 268,23 IVA incl. **Spedizione in Italia:** calcolata nel carrello **Consegna:** da 4 a 9 giorni

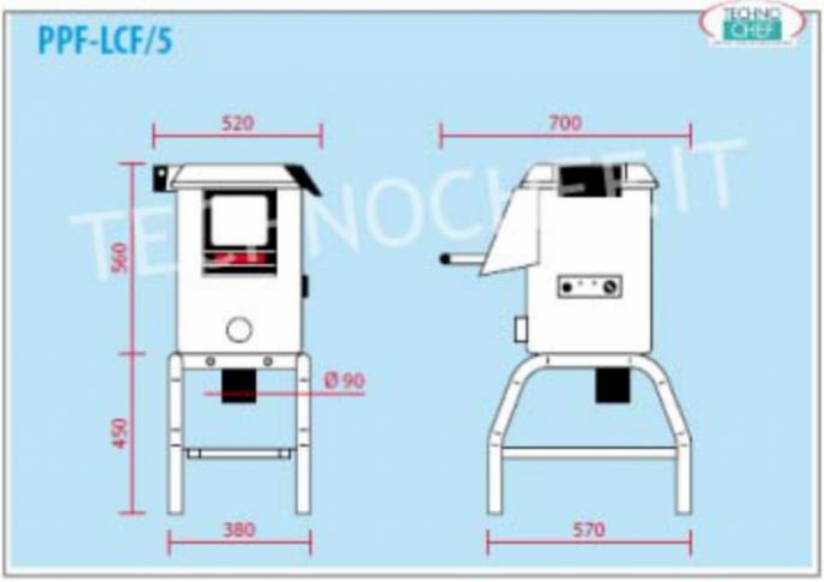

CAVALLETTO +
cassetto con filtro FMCCF