**TECNOSERVICE'21 srl**
by Tinti Sergio
Via Carlo Pisacane, 134
61032 Fano (PU) Italy
P.IVA IT0200411413

Tel. +39 0721 805911
FAX +39 0721 809794
e-mail: staff@technochef.it
**www.technochef.it**
**www.technochef.eu**

Servizi e tecnologie per la ristorazione dal 1973 ... Services and Technologies for professional catering since 1973

**DESCRIZIONE PROFESSIONALE**

| CODICE | DESCRIZIONE | PREZZO/CONSEGNA |
|---|---|---|
| **TCF483-000270** | Rubinetto monoforo con doccia sospesa, solo acqua fredda, comando con manopola | **€ 137,49** *+ IVA*<br>€ 167,74 IVA incl.<br>**Spedizione in Italia:** calcolata nel carrello<br><br>**Consegna:** da 8 a 15 giorni |

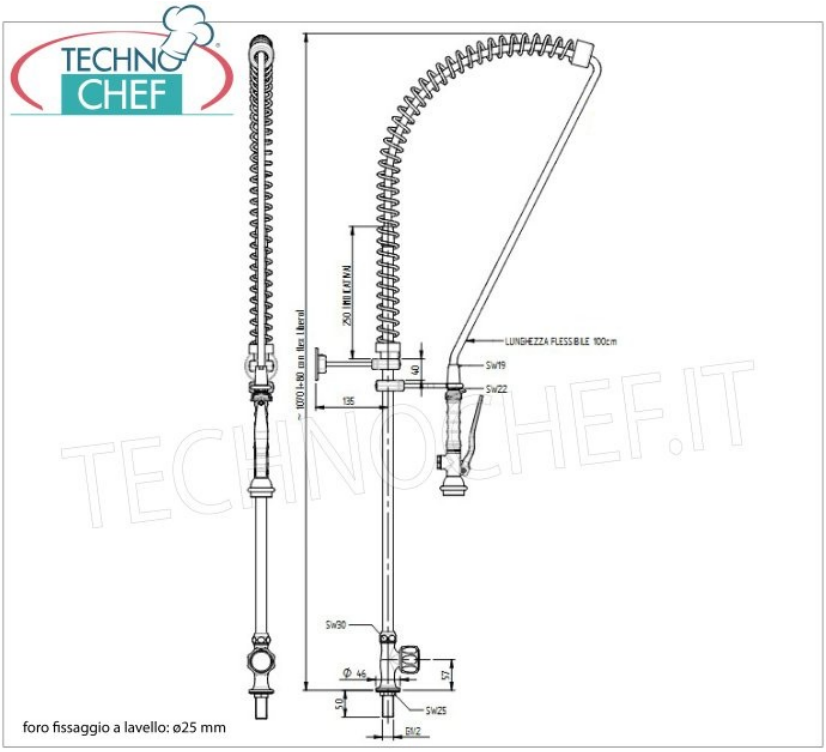


TECHNOCHEF.IT