TECNOSERVICE'21 srl
by Tinti Sergio
Via Carlo Pisacane, 134
61032 Fano (PU) Italy
P.IVA IT0200411413

Tel. +39 0721 805911
FAX +39 0721 809794
e-mail: staff@technochef.it
www.technochef.it
www.technochef.eu

Servizi e tecnologie per la ristorazione dal 1973 ... Services and Technologies for professional catering since 1973

DESCRIZIONE PROFESSIONALE

CODICE	DESCRIZIONE	PREZZO/CONSEGNA
TCF483-000260	Rubinetto Miscelatore monoforo con doccia sospesa ed erogatore con canna girevole, comandi con leva corta	**€ 217,53** *+ IVA* € 265,39 IVA incl. **Spedizione in Italia:** calcolata nel carrello **Consegna:** da 8 a 15 giorni

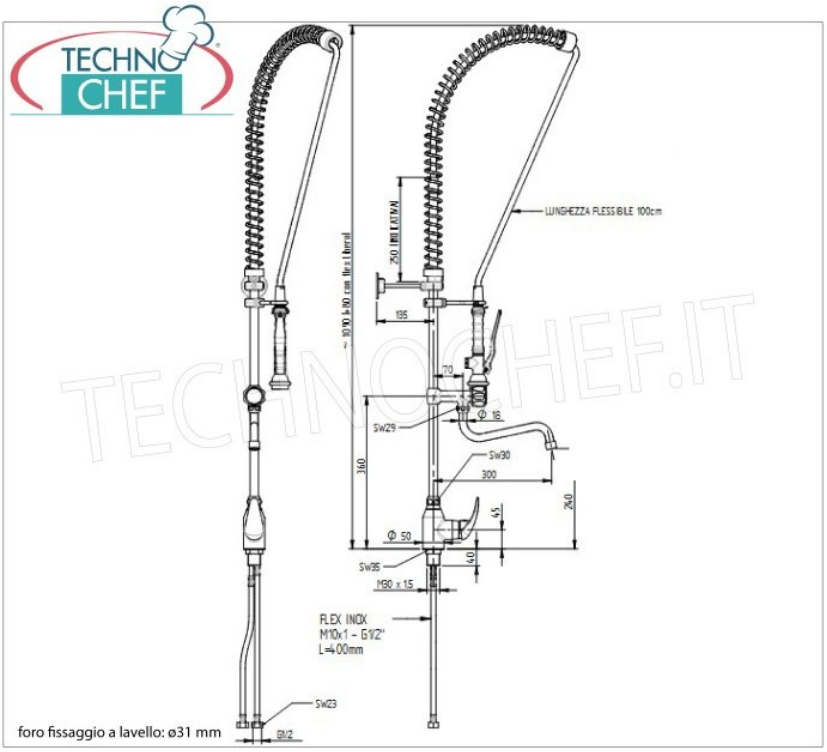

foro fissaggio a lavello: ø31 mm

TECHNOCHEF.IT