**TECNOSERVICE'21 srl**
by Tinti Sergio
Via Carlo Pisacane, 134
61032 Fano (PU) Italy
P.IVA IT0200411413

Tel. +39 0721 805911
FAX +39 0721 809794
e-mail: staff@technochef.it
**www.technochef.it**
**www.technochef.eu**

Servizi e tecnologie per la ristorazione dal 1973 ... Services and Technologies for professional catering since 1973

**DESCRIZIONE PROFESSIONALE**

| CODICE | DESCRIZIONE | PREZZO/CONSEGNA |
|---|---|---|
| **TCF483-000200** | Rubinetto Miscelatore monoforo con doccia sospesa e canna di erogazione Ø18×250 mm, comandi a manopole | **€ 214,79** *+ IVA*<br>€ 262,04 IVA incl.<br>**Spedizione in Italia:** calcolata nel carrello<br><br>**Consegna:** da 8 a 15 giorni |

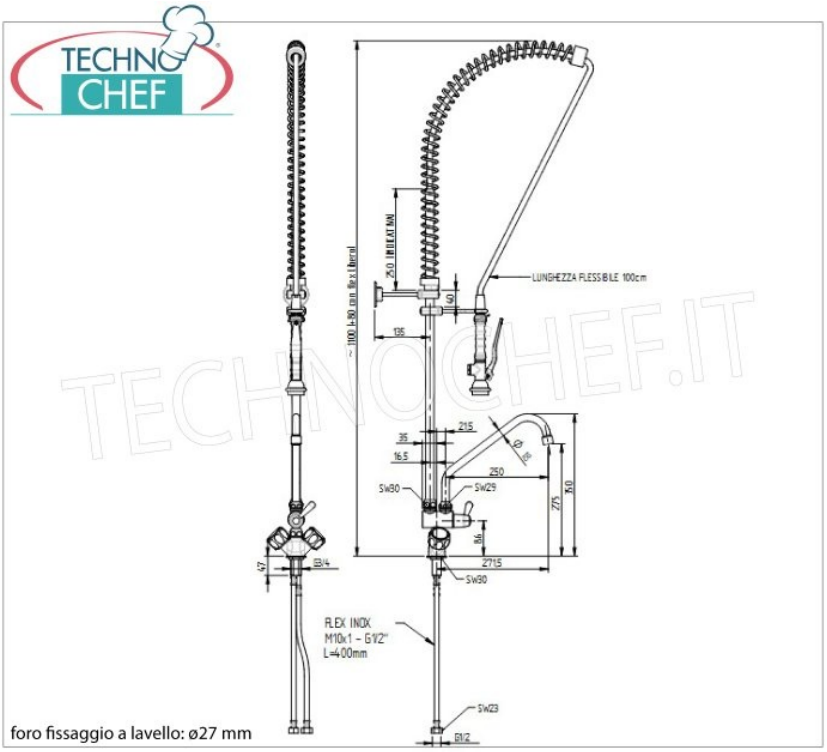


foro fissaggio a lavello: ø27 mm