TECNOSERVICE'21 srl
by Tinti Sergio
Via Carlo Pisacane, 134
61032 Fano (PU) Italy
P.IVA IT0200411413

Tel. +39 0721 805911
FAX +39 0721 809794
e-mail: staff@technochef.it
www.technochef.it
www.technochef.eu

Servizi e tecnologie per la ristorazione dal 1973 ... Services and Technologies for professional catering since 1973

DESCRIZIONE PROFESSIONALE

CODICE	DESCRIZIONE	PREZZO/CONSEGNA
TCF483-000100	Rubinetto miscelatore monoforo con doccia sospesa ed erogatore con canna girevole Ø18×200 mm	**€ 194,35** *+ IVA* € 237,11 IVA incl. **Spedizione in Italia:** calcolata nel carrello **Consegna:** da 8 a 15 giorni

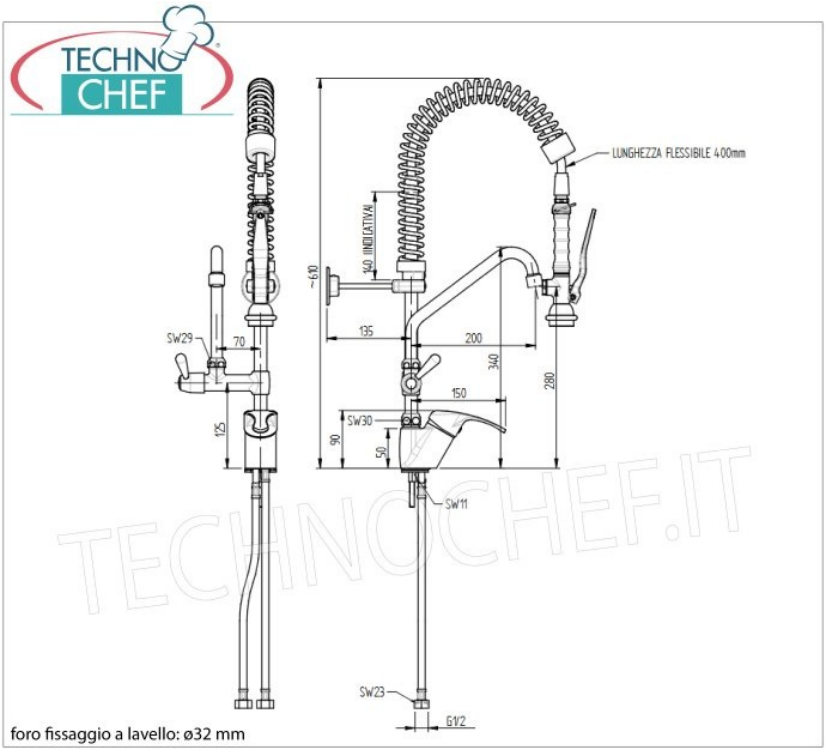

foro fissaggio a lavello: ø32 mm