TECNOSERVICE'21 srl
by Tinti Sergio
Via Carlo Pisacane, 134
61032 Fano (PU) Italy
P.IVA IT0200411413

Tel. +39 0721 805911
FAX +39 0721 809794
e-mail: staff@technochef.it
www.technochef.it
www.technochef.eu

Servizi e tecnologie per la ristorazione dal 1973 ... Services and Technologies for professional catering since 1973

SCHEDA TECNICA

Alimentazione elettrica	Monofase
Volts	V 230/1
Frequenza (Hz)	50
Potenza elettrica (Kw)	0,246
Peso netto (Kg)	23,5
Peso lordo (Kg)	27
Larghezza (mm)	500
Profondità (mm)	460
Altezza (mm)	490

DESCRIZIONE PROFESSIONALE

AFFETTATRICE A GRAVITA'/INCLINATA, lama diametro 300 mm, PROFESSIONALE:

.

- **realizzata in lega di alluminio trattata anodicamente**, ha il vantaggio di una rapida pulizia ed assoluta igiene;
- **regolatore dello spessore di taglio da 0 a 16 mm**, molto sensibile, permette una regolazione decimale;
- **affilatoio incorporato**;
- **Il piatto montato su cuscinetti a sfere** ha una scorrevolezza eccezionale e permette di tagliare salumi pesanti, arrosti, formaggi, pesce, carni dure ed altro;
- **taglio utile**: **mm 220×210**,
- giri lama al minuto 300

.

OPTIONAL:

- Su richiesta, è possibile fornire le affettatrici nei colori: rosso, nero, crema.

.

MARCHIO CE
MADE IN ITALY

CODICE	DESCRIZIONE	PREZZO/CONSEGNA
FAC-F300R	Affettatrice a gravità/inclinata, lama diametro 300 mm, in lega d'alluminio, completa di affilatoio lama fisso, V.230/1, Kw 0,246, dim.mm.500x460x490h	**€ 661,26** *+ IVA* € 806,74 IVA incl.

Spedizione in Italia: compresa

Consegna: da 4 a 9 giorni

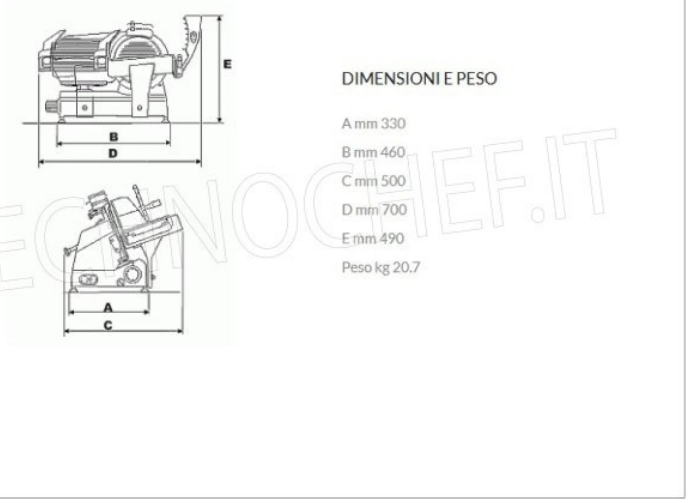

DIMENSIONI E PESO

A mm 330

B mm 460

C mm 500

D mm 700

E mm 490

Peso kg 20.7

TECNOCHEF.IT