TECNOSERVICE'21 srl
by Tinti Sergio
Via Carlo Pisacane, 134
61032 Fano (PU) Italy
P.IVA IT0200411413

Tel. +39 0721 805911
FAX +39 0721 809794
e-mail: staff@technochef.it
www.technochef.it
www.technochef.eu

Servizi e tecnologie per la ristorazione dal 1973 ... Services and Technologies for professional catering since 1973

SCHEDA TECNICA

Potenza elettrica (Kw)	0,515
Peso netto (Kg)	18,5
Peso lordo (Kg)	22
Larghezza (mm)	280
Profondità (mm)	510
Altezza (mm)	510

DESCRIZIONE PROFESSIONALE

TAGLIAVERDURE ELETTRICO PROFESSIONALE da TAVOLO con COPERCHIO INOX:

.

- Realizzazione in **lega di alluminio** e **acciaio inox**;
- **Motore ventilato** per uso continuo;
- Design estremamente compatto per una migliore gestione degli spazi in cucina;
- **L'esclusivo sistema a caduta diretta del prodotto** permette di lavorare anche prodotti morbidi e delicati come mozzarella e altri formaggi;
- **Sicurezza garantita da 3 microinterruttori**: su leva, coperchio e vasca;
- **Giri disco: r.p.m. 300**;
- **Vasca raccogli fette con interblocco in dotazione**;
- **Coperchio in acciaio inox** lavabile in lavastoviglie;
- **Ampia disponibilità di dischi per tutte le applicazioni** (Optional);
- Disponibile in versione **Monofase e Trifase**.

MARCHIO CE
MADE IN ITALY

MODELLI DISPONIBILI

SI-40752102P	**Tagliaverdure Elettrico da Tavolo, velocità 300 giri/min, V.230/1, Watt.515, Peso 18,5 Kg, dim.mm.280x510x510h**	**€ 817,73** *+ IVA* € 997,63 IVA incl. **Spedizione in Italia:** compresa **Consegna:** da 4 a 9 giorni
SI-40752103P	**Tagliaverdure Elettrico da Tavolo, velocità 300 giri/min, V.230/1, Watt.515, Peso 18,5 Kg, dim.mm.280x510x510h**	**€ 849,44** *+ IVA* € 1.036,32 IVA incl. **Spedizione in Italia:** compresa **Consegna:** da 4 a 9 giorni

ACCESSORI/OPTIONAL

CODICE/FOTO	DESCRIZIONE	PREZZO/CONSEGNA
SI-40750040	**Sirman - Portadischi in metallo per Tagliaverdure**	**€ 9,84** *+ IVA* € 12,00 IVA incl. **Spedizione in Italia:** compresa **Consegna:** da 4 a 9 giorni
SI-40751DF10	**Sirman - Disco Taglio Fette DF10 - 10 mm**	**€ 32,46** *+ IVA* € 39,60 IVA incl. **Spedizione in Italia:** compresa **Consegna:** da 4 a 9 giorni
SI-40751DTV	**Sirman - Disco per Grattuggiare DTV - 1 mm**	**€ 32,46** *+ IVA* € 39,60 IVA incl. **Spedizione in Italia:** compresa **Consegna:** da 4 a 9 giorni
SI-40751DF08	**Sirman - Disco Taglio Fette DF8 - 8 mm**	**€ 35,04** *+ IVA* € 42,75 IVA incl. **Spedizione in Italia:** compresa **Consegna:** da 4 a 9 giorni
SI-40751DF14	**Sirman - Disco Taglio Fette DF14 - 14 mm**	**€ 35,04** *+ IVA* € 42,75 IVA incl. **Spedizione in Italia:** compresa **Consegna:** da 4 a 9 giorni

SI-40751DT07	**Sirman - Disco per Sfilacciare DT7 - 7 mm**	**€ 35,04** *+ IVA* € 42,75 IVA incl. **Spedizione in Italia:** compresa **Consegna:** da 4 a 9 giorni
SI-40751DT09	**Sirman - Disco per Sfilacciare DT9 - 9 mm - Mozzarella**	**€ 36,35** *+ IVA* € 44,35 IVA incl. **Spedizione in Italia:** compresa **Consegna:** da 4 a 9 giorni
SI-40751DT04	**Sirman - Disco per Sfilacciare DT4 - 4 mm**	**€ 37,64** *+ IVA* € 45,92 IVA incl. **Spedizione in Italia:** compresa **Consegna:** da 4 a 9 giorni
SI-40751DF04	**Sirman - Disco Taglio Fette DF4 - 4 mm**	**€ 38,95** *+ IVA* € 47,52 IVA incl. **Spedizione in Italia:** compresa **Consegna:** da 4 a 9 giorni
SI-40751DF05	**Sirman - Disco Taglio Fette DF5 - 5 mm - Speciali Pomodori**	**€ 38,95** *+ IVA* € 47,52 IVA incl. **Spedizione in Italia:** compresa **Consegna:** da 4 a 9 giorni
SI-40751DT03	**Sirman - Disco per Grattuggiare DT3 - 3 mm -**	**€ 38,95** *+ IVA* € 47,52 IVA incl. **Spedizione in Italia:** compresa **Consegna:** da 4 a 9 giorni
SI-40751DT02	**Sirman - Disco per Grattuggiare DT2 - 2 mm**	**€ 41,54** *+ IVA* € 50,68 IVA incl. **Spedizione in Italia:** compresa **Consegna:** da 4 a 9 giorni
SI-40751DF02	**Sirman - Disco Taglio Fette DF2 - 2 mm**	**€ 42,86** *+ IVA* € 52,29 IVA incl. **Spedizione in Italia:** compresa **Consegna:** da 4 a 9 giorni

SI-40751DF03	**Sirman - Disco Taglio Fette DF3 - 3 mm**	**€ 42,86** *+ IVA* € 52,29 IVA incl. **Spedizione in Italia:** compresa **Consegna:** da 4 a 9 giorni
SI-40751DF01	**Sirman - Disco Taglio Fette DF1 - 1 mm**	**€ 44,15** *+ IVA* € 53,86 IVA incl. **Spedizione in Italia:** compresa **Consegna:** da 4 a 9 giorni
SI-40751DTV8	**Sirman - Disco per Sfilacciare DTV8 - 8 mm**	**€ 48,86** *+ IVA* € 59,61 IVA incl. **Spedizione in Italia:** compresa **Consegna:** da 4 a 9 giorni
SI-40751DQ10	**Sirman - Disco Taglio a Julienne DQ10 - 10 mm**	**€ 57,87** *+ IVA* € 70,60 IVA incl. **Spedizione in Italia:** compresa **Consegna:** da 4 a 9 giorni
SI-40751DQ08	**Sirman - Disco Taglio a Julienne DQ8 - 8 mm**	**€ 60,43** *+ IVA* € 73,72 IVA incl. **Spedizione in Italia:** compresa **Consegna:** da 4 a 9 giorni
SI-40751PS20	**Sirman - Disco per Cubetti PS20 - 20 mm (da Abbinare con Disco DF)**	**€ 61,07** *+ IVA* € 74,51 IVA incl. **Spedizione in Italia:** compresa **Consegna:** da 4 a 9 giorni
SI-40751DQ06	**Sirman - Disco Taglio a Julienne DQ6 - 6 mm**	**€ 63,00** *+ IVA* € 76,86 IVA incl. **Spedizione in Italia:** compresa **Consegna:** da 4 a 9 giorni
SI-40751DQ04	**Sirman - Disco Taglio a Julienne DQ4 - 4 mm**	**€ 65,57** *+ IVA* € 80,00 IVA incl. **Spedizione in Italia:** compresa **Consegna:** da 4 a 9 giorni
SI-40751PS10	**Sirman - Disco per Cubetti PS10 - 10 mm (da Abbinare con Disco DF10)**	**€ 75,12** *+ IVA* € 91,65 IVA incl. **Spedizione in Italia:** compresa

		Consegna: da 4 a 9 giorni
SI-40751PS08	**Sirman - Disco per Cubetti PS8 - 8 mm (da Abbinare con Disco DF8)**	**€ 85,31** *+ IVA* € 104,08 IVA incl. **Spedizione in Italia:** compresa **Consegna:** da 4 a 9 giorni
SI-40751PS05	**Sirman - Disco per Cubetti PS5 - 5 mm (da Abbinare con Disco DF5)**	**€ 124,79** *+ IVA* € 152,24 IVA incl. **Spedizione in Italia:** compresa **Consegna:** da 4 a 9 giorni

SIRMAN

SIRMAN

DF 1
DF 2
DF 3
DF 4
DF 6 / DF 8
DF 10
DF 14
Solo con PS
Only with PS
DF 5
DF 1 - 7
Disco regolabile
Adjustable disc
Dischi bastoncini Discs sticks
DQ 4
DQ 6 / DQ 8
DQ 10
Dischi cubetti Dicing discs
PS 5
PS 8
PS 10
PS 14
PS 20
Dischi PS da usare solo in abbinata con i DF PS discs only use with DF
Dischi per sfilacciare Discs for shredding
DT 2
DT 3
DT 4
DT 7
DT 9
Dischi grattugia Grating discs
DTV1
DTV 8

Potenza: Watt 515 - Hp 0,7

Alimentazione: 1ph/3ph

Giri disco: r.p.m. 300

A: mm 225

B: mm 195

C: mm 255

D: mm 280

E: mm 510

F: mm 400

G: mm 510

H: mm 770

Peso netto: Kg 18.5

Dimensioni imballo: mm 720x350x500

Peso lordo: Kg 22

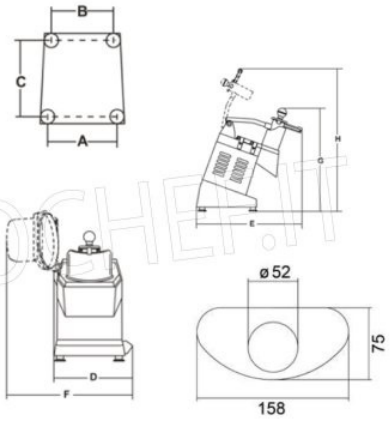

TECHNOCHEF.IT