TECNOSERVICE'21 srl
by Tinti Sergio
Via Carlo Pisacane, 134
61032 Fano (PU) Italy
P.IVA IT0200411413

Tel. +39 0721 805911
FAX +39 0721 809794
e-mail: staff@technochef.it
www.technochef.it
www.technochef.eu

Servizi e tecnologie per la ristorazione dal 1973 ... Services and Technologies for professional catering since 1973

SCHEDA TECNICA

Alimentazione elettrica	Monofase
Volts	V 230/1
Frequenza (Hz)	50
Potenza elettrica (Kw)	0,065
Peso netto (Kg)	35
Larghezza (mm)	505
Profondità (mm)	590
Altezza (mm)	785

DESCRIZIONE PROFESSIONALE

CANTINETTA REFRIGERATA per vino in bottiglia, 1 porta vetro:

- **esterno in lamiera verniciata nera**, **interno in termoformato bianco**;
- **capacità 85 litri**;
- **temperatura d'esercizio +4° / +10° C**;
- sbrinamento automatico a fermata compressore;
- schiumatura in Ciclopentano (30mm di spessore per lato);
- **termostato meccanico**;
- guarnizione Estraibile;
- **luce interna LED**;
- serratura di serie;
- **doppio vetro temperarto di sicurezza**;
- griglie (3 Pcs) e cesta (1 PCs) in acciaio cromato;
- **vetro scuro per protezione UV**;
- gas Refrigerante R600a;
- rumorosità 46 dB(A);
- dim.mm.interne (LxPxH): 410x395x625;
- dim.mm.esterne (LxPxH): 505x590x785;
- N.4 Piedini regolabili.

Marchio CE

Made in ASIA

CODICE	DESCRIZIONE	PREZZO/CONSEGNA
CZRCS85B	Cantinetta refrigerata 1 porta vetro,capacità lt.85, temperatura +4°/+10 C°, V.230/1, Kw.0,065, Peso 35 Kg, dim.mm.505x590x785h	**€ 324,99** *+ IVA* € 396,49 IVA incl. **Spedizione in Italia:** calcolata nel carrello **Consegna:** da 4 a 9 giorni

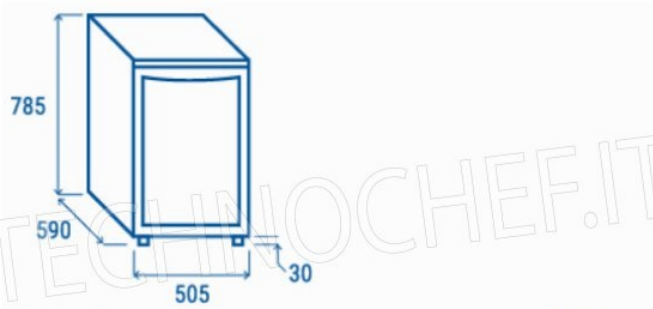

Profondità	590 mm
Altezza	785 mm
Larghezza	505 mm