TECNOSERVICE'21 srl
by Tinti Sergio
Via Carlo Pisacane, 134
61032 Fano (PU) Italy
P.IVA IT0200411413

Tel. +39 0721 805911
FAX +39 0721 809794
e-mail: staff@technochef.it
www.technochef.it
www.technochef.eu

Servizi e tecnologie per la ristorazione dal 1973 ... Services and Technologies for professional catering since 1973

SCHEDA TECNICA

Alimentazione elettrica	Monofase
Volts	V 230/1
Frequenza (Hz)	50
Potenza elettrica (Kw)	0,087
Peso netto (Kg)	41
Larghezza (mm)	493
Profondità (mm)	587
Altezza (mm)	840

DESCRIZIONE PROFESSIONALE

CANTINETTA REFRIGERATA per vino in bottiglia, 1 porta vetro:

- **esterno in lamiera verniciata nera**, **interno in termoformato nero**;
- **capacità lt.130**;
- **doppia temperatura: +5°~+10°C/+10°~+18°C**;
- **sbrinamento automatico** a fermata compressore;
- schiumatura in Ciclopentano (30mm di spessore per lato);
- **controllo con display digitale**;
- ridotto consumo energetico;
- guarnizione Estraibile;
- **luce interna LED** (Colore BLUE);
- porta reversibile con maniglia cilindrica verticale;
- serratura e N.1 filtro a carbone di serie;
- allarme apertura porta;
- **doppio vetro temperarto di sicurezza**;
- **vetro scuro per protezione UV**;
- **4 ripiani in legno regolabili** + **1 griglia sul fondo**;
- gas Refrigerante R600a;
- rumorosità 44 dB(A);
- N.4 Piedini regolabili.

Marchio CE
Made in ASIA

CODICE	DESCRIZIONE	PREZZO/CONSEGNA
CZCW36DT	Cantinetta Refrigerata 1 Porta Vetro, capacità lt.130, sbrinamento automatico, doppia temperatura: +5°~+10°C/+10°~+18°C, illuminazione a LED, V.230/1, Kw. 0,087, Peso 41 Kg, dim.mm.493x587x840h	**€ 538,28** *+ IVA* € 656,70 IVA incl. **Spedizione in Italia:** calcolata nel carrello **Consegna:** da 4 a 9 giorni

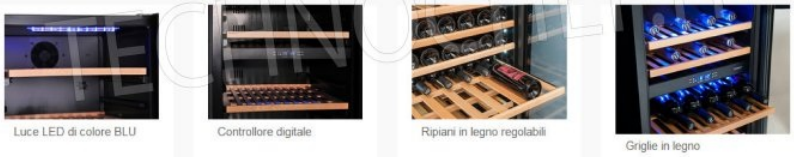

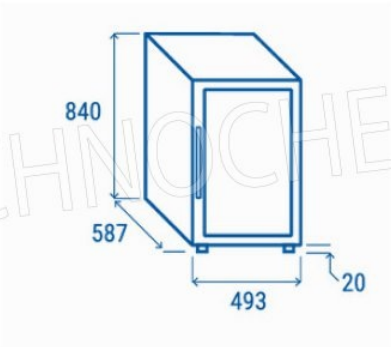

Profondità	587 mm
Altezza	840 mm
Larghezza	493 mm