TECNOSERVICE'21 srl
by Tinti Sergio
Via Carlo Pisacane, 134
61032 Fano (PU) Italy
P.IVA IT0200411413

Tel. +39 0721 805911
FAX +39 0721 809794
e-mail: staff@technochef.it
www.technochef.it
www.technochef.eu

Servizi e tecnologie per la ristorazione dal 1973 ... Services and Technologies for professional catering since 1973

SCHEDA TECNICA

Alimentazione elettrica	Monofase
Volts	V 230/1
Frequenza (Hz)	50
Potenza elettrica (Kw)	0,085
Peso netto (Kg)	35
Larghezza (mm)	380
Profondità (mm)	602
Altezza (mm)	865

DESCRIZIONE PROFESSIONALE

CANTINETTA REFRIGERATA da INCASSO per vino in bottiglia, con porta a vetri:

- **esterno in lamiera verniciata nera**, **interno in termoformato nero**;
- **capacità lt.100**;
- **temperatura +5°/+18° C**;
- **sbrinamento automatico** a fermata compressore;
- schiumatura in Ciclopentano (30mm di spessore per lato);
- **controllo con display digitale;**
- ridotto consumo energetico;
- guarnizione Estraibile;
- **luce interna LED** (Colore BLUE);
- porta reversibile con maniglia cilindrica verticale;
- serratura e N.1 filtro a carbone di serie;
- allarme apertura porta;
- **doppio vetro temperarto di sicurezza;**
- vetro scuro per protezione UV;
- **6 ripiani in legno regolabili**;
- gas Refrigerante R600a;
- rumorosità 43 dB(A);
- dim.mm.interne (LxPxH): 310x453x660 ;

- dim.mm.esterne (LxPxH):380x602x865;
- N.4 Piedini regolabili**.**

Marchio CE
Made in ASIA

CODICE	DESCRIZIONE	PREZZO/CONSEGNA
CZCW40	Cantinetta Refrigerata da incasso 1 porta vetro, capacità lt.100, sbrinamento automatico, temperatura +5°/+18°C, illuminazione a LED, V.230/1, Kw. 0,085, Peso 35 Kg, dim.mm.380x602x865h	**€ 550,36** *+ IVA* € 671,44 IVA incl. **Spedizione in Italia:** compresa **Consegna:** da 4 a 9 giorni

Luce LED di colore BLU

Controllore digitale

Ripiani in legno regolabili

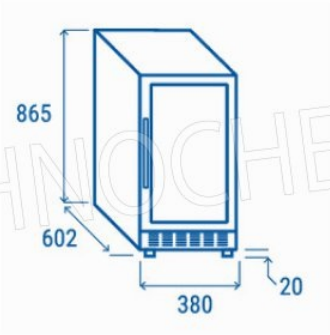

Profondità	602 mm
Altezza	865 mm
Larghezza	380 mm

TECHNOCHEF.IT