TECNOSERVICE'21 srl
by Tinti Sergio
Via Carlo Pisacane, 134
61032 Fano (PU) Italy
P.IVA IT0200411413

Tel. +39 0721 805911
FAX +39 0721 809794
e-mail: staff@technochef.it
www.technochef.it
www.technochef.eu

Servizi e tecnologie per la ristorazione dal 1973 ... Services and Technologies for professional catering since 1973

SCHEDA TECNICA

Alimentazione elettrica	Trifase
Volts	V 400/3
Frequenza (Hz)	50
Potenza elettrica (Kw)	0,26
Peso netto (Kg)	126
Larghezza (mm)	1800
Profondità (mm)	970
Altezza (mm)	610

DESCRIZIONE PROFESSIONALE

SFOGLIATRICE DA BANCO con NASTRI mm 500x700:
.

- **struttura in acciaio verniciato a polvere epossidiche bianche**;
- **larghezza cilindri 500 mm**, **diametro 70 mm**,
- **trasmissioni ad ingranaggi a bagno d'olio** con motoriduttore,
- **comandi** movimento nastri **con leva-joystick**,
- **nastri a velocità differenziata**,
- velocità rotazione rulli: g/min 151;
- velocità nastro in entrata: mt/min 19,2;
- velocità nastro in uscita: mt/min 32,4;
- velocità nastro entrata/variatore (EV): mt/min da 1,7 a 28;
- velocità nastro uscita/variatore (EV): mt/min da 3 a 48;
- apertura rulli di laminazione: da mm.0 a mm.35;
- mensole porta-nastro in acciaio inox ed asportabili;
- emissione acustica inferiore a 70 dB;
- mensole porta-nastro in acciaio inox ed asportabili;
- dimensioni macchina chiusa mm.1200x970X900h

In dotazione:

- 2 mattarelli in alluminio, 1 vaschetta porta farina.

Accessori/Optional:

- versione con struttura in acciaio inox.
- variatore di velocità.

MARCHIO CE
MADE IN ITALY

MODELLI DISPONIBILI		
CT-SF500B-700	**CONTI -Technochef, Sfogliatrice da Banco con struttura in acciaio verniciato bianco**	**€ 3.812,74** *+ IVA* € 4.651,54 IVA incl. **Spedizione in Italia:** compresa **Consegna:** da 4 a 9 giorni
CT-SF500B-700I	**CONTI -Technochef, Sfogliatrice da Banco con struttura in acciaio inox**	**€ 4.297,51** *+ IVA* € 5.242,96 IVA incl. **Spedizione in Italia:** compresa **Consegna:** da 4 a 9 giorni

ACCESSORI/OPTIONAL
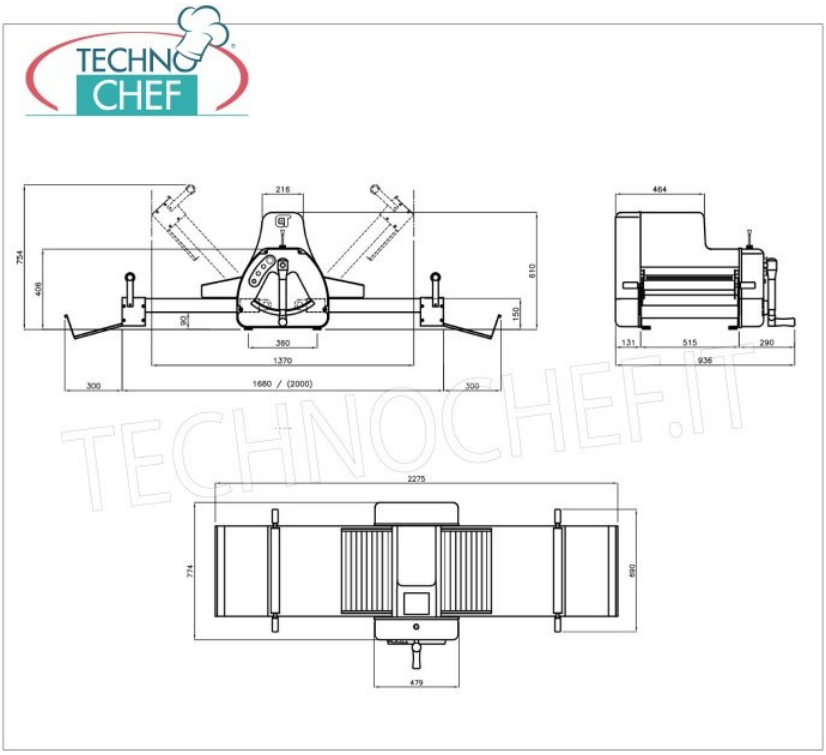
CODICE/FOTO	DESCRIZIONE	PREZZO/CONSEGNA
CTVARIATORE VELOCITA' NASTRI	**Variatore velocità nastri**	**€ 546,74** *+ IVA* € 667,02 IVA incl. **Spedizione in Italia:** compresa **Consegna:** da 4 a 9 giorni