TECNOSERVICE'21 srl
by Tinti Sergio
Via Carlo Pisacane, 134
61032 Fano (PU) Italy
P.IVA IT0200411413

Tel. +39 0721 805911
FAX +39 0721 809794
e-mail: staff@technochef.it
www.technochef.it
www.technochef.eu

Servizi e tecnologie per la ristorazione dal 1973 ... Services and Technologies for professional catering since 1973

SCHEDA TECNICA

Peso netto (Kg)	7,5
Peso lordo (Kg)	8
Larghezza (mm)	253
Profondità (mm)	180
Altezza (mm)	406

DESCRIZIONE PROFESSIONALE

INTENERITRICE per CARNE A FETTE:
.

- Realizzata in **acciaio inox AISI 304**;
- **Introduzione prodotto di ben 25 cm di larghezza**, ampia e pratica;
- **Protezione lame** in acciaio inox;
- **Facile rimozione e sostituzione del gruppo lame**;
- **Rulli lame e pettini facilmente smontabili** per una pulizia più approfondita;
- Manopola adattabile per operatori mancini;
- **Lunghezza cilindro mm 250**;
- **Dimensioni bocca di carico mm 30x250;**
- **Gruppo lame non incluso nel prezzo**.

Marchio CE

CODICE	DESCRIZIONE	PREZZO/CONSEGNA
SI-DRAKEMAN	Intenetritrice manuale per carne a rulli, realizzata in acciaio inox, lunghezza cilindro 250 mm, bocca di carico da mm 30x250, dim.mm.253x180x406h	**€ 330,84** *+ IVA* € 403,62 IVA incl. **Spedizione in Italia:** compresa **Consegna:** da 4 a 9 giorni

ACCESSORI/OPTIONAL

CODICE/FOTO	DESCRIZIONE	PREZZO/CONSEGNA
SI-LF029755	**Technochef - Kit Lame Inteneritrice Da Taglio 15**	

	mm Manuale	**€ 533,71** *+ IVA* € 651,13 IVA incl. **Spedizione in Italia:** compresa **Consegna:** da 4 a 9 giorni
SI-LF029750 	**Technochef - Kit Lame Inteneritrice Da Taglio 10 mm Manuale**	**€ 625,73** *+ IVA* € 763,39 IVA incl. **Spedizione in Italia:** compresa **Consegna:** da 4 a 9 giorni
SI-LF029730 	**Technochef - Kit Lame Inteneritrice a Punta 4 mm Manuale**	**€ 692,56** *+ IVA* € 844,92 IVA incl. **Spedizione in Italia:** compresa **Consegna:** da 4 a 9 giorni

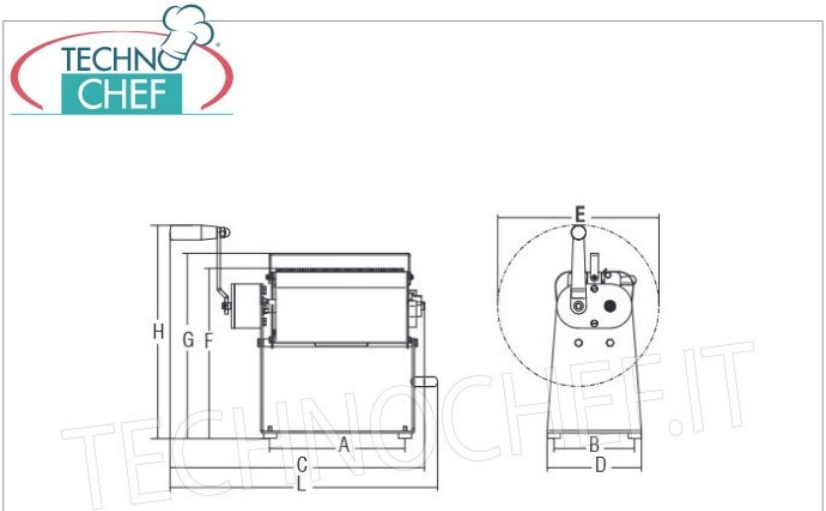

A	B	C	D	E	F	G	H	L			
mm	mm	mm	mm	mm	mm	mm	mm	mm	kg	mm	kg
253	154	490	180	308	330	353	406	514	7.5	305x517x440	8