TECNOSERVICE'21 srl
by Tinti Sergio
Via Carlo Pisacane, 134
61032 Fano (PU) Italy
P.IVA IT0200411413

Tel. +39 0721 805911
FAX +39 0721 809794
e-mail: staff@technochef.it
www.technochef.it
www.technochef.eu

Servizi e tecnologie per la ristorazione dal 1973 ... Services and Technologies for professional catering since 1973

SCHEDA TECNICA

Peso netto (Kg)	138
Peso lordo (Kg)	163
Larghezza (mm)	1092
Profondità (mm)	700
Altezza (mm)	1030

DESCRIZIONE PROFESSIONALE

IMPASTATRICE CARNE INOX con VASCA da 120 Kg:

.

- **Moderno design** e **robusta struttura in AISI 304** a forte spessore;
- **Vasca ribaltabile** con **sistema di blocco automatico** e blocco di sicurezza;
- **Ruote inox girevoli** e **con freno**;
- Sistema classico con 2 alberi affiancati;
- **Pale in acciaio inox AISI 304** facilmente rimovibili senza attrezzi;
- **Carter con protezione totale** della parte riduttori/comandi;
- **Riduttore a bagno d'olio** con ingranaggi elicoidali temperati e rettificati;
- **Protezioni dei liquidi a doppio paraolio**: su vasca e su riduttore;
- **Sistema di controllo con comandi in acciaio inox IP 67 di serie**:
  - marcia avanti e indietro;
  - automatismo con autospegnimento;
  - automatismo con inversione di serie;
- **Coperchio in acciaio inox** con micro di sicurezza;
- **Carico minimo 40% capienza vasca**;
- **Ideale per impasti duri e insalate**.

.

DATI TECNICI:

- Potenza 750/1100 W
- Alimentazione: 230/400 V
- Dimensioni vasca: 660x550 mm

- Capacità vasca: 162 l - 120 kg
- Dimensioni: 1092 x 700 x 1030 mm
- Peso netto: 138 kg
- Peso lordo: 163 kg

Accessori/Optional:
- Tramoggia aggiunta ingredienti.

.
Marchio CE
Made in ITALY

MODELLI DISPONIBILI

SI-120XPBA/T	**Impastatrice carne in acciaio inox, capacità vasca 120 Kg, pale inox rimovibili, V.400/3, Kw.1,1, Peso 138 Kg, dim.mm.1092x700x1030h**	**€ 4.979,99** *+ IVA* € 6.075,59 IVA incl. **Spedizione in Italia:** compresa **Consegna:** da 8 a 15 giorni
SI-120XPBA/M	**Impastatrice carne in acciaio inox, capacità vasca 120 Kg, pale inox rimovibili, V.230/1, Kw.0,75, Peso 138 Kg, dim.mm.1092x700x1030h**	**€ 5.221,07** *+ IVA* € 6.369,71 IVA incl. **Spedizione in Italia:** compresa **Consegna:** da 8 a 15 giorni

ACCESSORI/OPTIONAL

CODICE/FOTO	DESCRIZIONE	PREZZO/CONSEGNA
SI-TRM	**SIRMAN - Tramoggia per aggiunta ingredienti**	**€ 17,38** *+ IVA* € 17,38 IVA incl. **Spedizione in Italia:** compresa **Consegna:** da 3 a 6 giorni

Ribaltamento vasca
Tank overturn

Pala facilmente rimovibile
Rmovable mixing arms

Sistema di controllo: 2 programmi + uso manuale
Control system: 2 prest programs + manual use

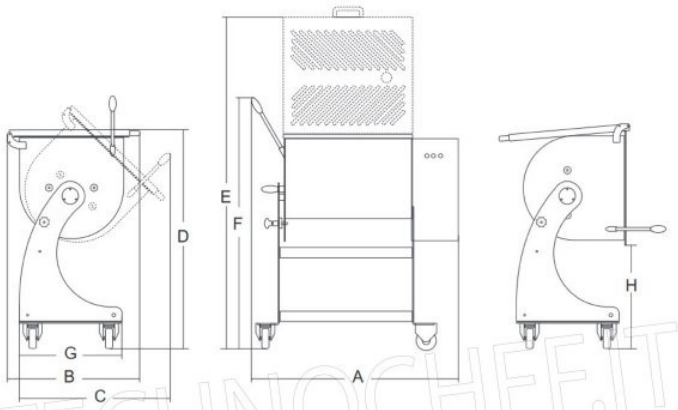

TECHNOCHEF.IT

					A	B	C	D	E	F	G	H			
	watt/Hp		mm	lt/kg	mm	mm	mm	mm	mm	mm	mm	mm	kg	mm	kg
IP 50 XP BA	1ph 370/0.5(x2) 3ph 550/0.75(x2)	1ph/3ph	420x500	88/50	810	630	730	1030	1617	1220	500	468	85	1200x670x1300	109.5
IP 80 XP BA	1ph 370/0.5(x2) 3ph 550/0.75(x2)	1ph/3ph	620x500	110/80	1000	630	730	1030	1617	1220	500	468	90	1200x670x1300	120.5
IP 120 XP BA	1ph 750/1(x2) 3ph 1.100/1.5(x2)	1ph/3ph	660x550	162/120	1092	700	855	1030	1717	1209	620	357	138	1450x760x1300	163
IP 180 XP BA	3ph 1.100/1.5(x2)	3ph	995x550	250/180	1422	700	855	1030	1717	1209	620	357	152	1450x760x1300	180.5