TECNOSERVICE'21 srl
by Tinti Sergio
Via Carlo Pisacane, 134
61032 Fano (PU) Italy
P.IVA IT0200411413

Tel. +39 0721 805911
FAX +39 0721 809794
e-mail: staff@technochef.it
www.technochef.it
www.technochef.eu

Servizi e tecnologie per la ristorazione dal 1973 ... Services and Technologies for professional catering since 1973

SCHEDA TECNICA

Alimentazione elettrica	Monofase
Volts	V 230/1
Frequenza (Hz)	50
Potenza elettrica (Kw)	0,25
Peso netto (Kg)	16
Peso lordo (Kg)	19
Larghezza (mm)	239
Profondità (mm)	512
Altezza (mm)	317

DESCRIZIONE PROFESSIONALE

MACCHINA per PASTA FRESCA ESTRUSA con VASCA da 1,5 kg, Produzione 2,5 - 5 kg/h:
.

- macchina per la pasta fresca **ideale per impastare ed estrudere impasti in diversi formati**;
- **utensile impastatore ed elica in acciaio inox AISI 304**;
- **vasca per 1,5 kg di impasto** (fra uova e farina);
- **microinterruttore di sicurezza** su coperchio vasca;
- coperchio con feritoie per permettere l'inserimento di ingredienti anche durante la lavorazione;
- **pannello di comandi digitale**;
- **vasca completamente estraibile** per un facile e rapido lavaggio.

DATI TECNICI:

- Potenza 0,25Kw
- capacità vasca 1,5 Kg
- Produzione oraria 2,5 - 5 Kg/h
- Trafila Ø 50 mm

Accessori/Optionals:

- trafile in bronzo di diverso tipo

- carrello supporto

MARCHIO CE

CODICE	DESCRIZIONE	PREZZO/CONSEGNA
FM-PF15E	Macchina per pasta fresca estrusa, con vasca da 1,5 Kg, resa oraria 2,5 - 5 Kg/h, V.230/1, Kw.0,25, Peso 16 Kg, dim.mm.239x512x317h	**€ 725,61** *+ IVA* € 885,24 IVA incl. **Spedizione in Italia:** calcolata nel carrello **Consegna:** oltre 35 giorni

ACCESSORI/OPTIONAL

CODICE/FOTO	DESCRIZIONE	PREZZO/CONSEGNA
FM-ACTRMPF13 	**Technochef - TRAFILA CASERECCE in LEGA OTTONE-BRONZO**	**€ 35,11** *+ IVA* € 42,83 IVA incl. **Spedizione in Italia:** compresa **Consegna:** da 4 a 9 giorni
FM-ACTRMPF14 	**Technochef - TRAFILA FETTUCCINE in LEGA OTTONE-BRONZO**	**€ 35,11** *+ IVA* € 42,83 IVA incl. **Spedizione in Italia:** compresa **Consegna:** da 4 a 9 giorni
FM-ACTRMPF17 	**Technochef - TRAFILA FUSILLI in LEGA OTTONE-BRONZO**	**€ 35,11** *+ IVA* € 42,83 IVA incl. **Spedizione in Italia:** compresa **Consegna:** da 4 a 9 giorni
FM-ACTRMPF16 	**Technochef - TRAFILA CANNELLONE RIPIENO in LEGA OTTONE-BRONZO**	**€ 35,11** *+ IVA* € 42,83 IVA incl. **Spedizione in Italia:** compresa **Consegna:** da 4 a 9 giorni
FM-ACTRMPF18 	**Technochef - TRAFILA PAPPARDELLE in LEGA OTTONE-BRONZO**	**€ 35,11** *+ IVA* € 42,83 IVA incl. **Spedizione in Italia:** compresa **Consegna:** da 4 a 9 giorni
FM-ACTRMPF19 	**Technochef - TRAFILA GNOCCHI in LEGA OTTONE-BRONZO**	**€ 35,11** *+ IVA* € 42,83 IVA incl. **Spedizione in Italia:** compresa **Consegna:** da 4 a 9 giorni
FM-ACTRMPF20 	**Technochef - TRAFILA BUCATINI in LEGA OTTONE-BRONZO**	**€ 35,11** *+ IVA* € 42,83 IVA incl. **Spedizione in Italia:** compresa **Consegna:** da 4 a 9 giorni
FM-ACTRMPF21	**Technochef - TRAFILA MACCHERONI Ø 8,5 in**	**€ 35,11** *+ IVA*

	LEGA OTTONE-BRONZO	€ 42,83 IVA incl. **Spedizione in Italia:** compresa **Consegna:** da 4 a 9 giorni
FM-ACTRMPF23 	**Technochef - TRAFILA SPAGHETTI in LEGA OTTONE-BRONZO**	**€ 35,11** *+ IVA* € 42,83 IVA incl. **Spedizione in Italia:** compresa **Consegna:** da 4 a 9 giorni
FM-ACTRMPF22 	**Technochef - TRAFILA CAPELLI D'ANGELO in LEGA OTTONE-BRONZO**	**€ 35,11** *+ IVA* € 42,83 IVA incl. **Spedizione in Italia:** compresa **Consegna:** da 4 a 9 giorni
FM-ACTRMPF24 	**Technochef - TRAFILA TAGLIOLINI in LEGA OTTONE-BRONZO**	**€ 35,11** *+ IVA* € 42,83 IVA incl. **Spedizione in Italia:** compresa **Consegna:** da 4 a 9 giorni
FM-ACTRMPF39 	**Technochef - TRAFILA SPAGHETTI alla CHITARRA in LEGA OTTONE-BRONZO**	**€ 35,11** *+ IVA* € 42,83 IVA incl. **Spedizione in Italia:** compresa **Consegna:** da 4 a 9 giorni
FM-ACTRMPF43 	**Technochef - TRAFILA BIGOLI in LEGA OTTONE-BRONZO**	**€ 35,11** *+ IVA* € 42,83 IVA incl. **Spedizione in Italia:** compresa **Consegna:** da 4 a 9 giorni
FM-ACTRMPF64 	**Technochef - TRAFILA MACCHERONI Ø 4,8 in LEGA OTTONE-BRONZO**	**€ 35,11** *+ IVA* € 42,83 IVA incl. **Spedizione in Italia:** compresa **Consegna:** da 4 a 9 giorni
FM-ACTRMPF67 	**Technochef - TRAFILA MACCHERONI Ø 15 in LEGA OTTONE-BRONZO**	**€ 35,11** *+ IVA* € 42,83 IVA incl. **Spedizione in Italia:** compresa **Consegna:** da 4 a 9 giorni
FM-ACTRMPF55 	**Technochef - TRAFILA GRAMIGNA in LEGA OTTONE-BRONZO**	**€ 35,11** *+ IVA* € 42,83 IVA incl. **Spedizione in Italia:** compresa **Consegna:** da 4 a 9 giorni

FM-ACTRMPF70 	**Technochef - TRAFILA CANESTRINI in LEGA OTTONE-BRONZO**	**€ 35,11** *+ IVA* € 42,83 IVA incl. **Spedizione in Italia:** compresa **Consegna:** da 4 a 9 giorni
FM-ACTRMPF52 	**Fimar - TRAFILA LINGUINE 4x1.6 in LEGA OTTONE-BRONZO**	**€ 35,11** *+ IVA* € 42,83 IVA incl. **Spedizione in Italia:** compresa **Consegna:** da 4 a 9 giorni
FM-ACTRMPF49 	**Technochef - TRAFILA LINGUINE 3x1.6 in LEGA OTTONE-BRONZO**	**€ 35,11** *+ IVA* € 42,83 IVA incl. **Spedizione in Italia:** compresa **Consegna:** da 4 a 9 giorni
FM-ACTRMPF46 	**Technochef - TRAFILA PAPPARDELLE RICCE in LEGA OTTONE-BRONZO**	**€ 35,11** *+ IVA* € 42,83 IVA incl. **Spedizione in Italia:** compresa **Consegna:** da 4 a 9 giorni
FM-ACTRMPF15 	**Technochef - TRAFILA PASTA SFOGLIA in LEGA OTTONE-BRONZO**	**€ 42,65** *+ IVA* € 52,03 IVA incl. **Spedizione in Italia:** compresa **Consegna:** da 4 a 9 giorni
FM-ACCOLPF15N1 	**Coltello Tagliapasta per macchina pasta fresca mod.PF15E**	**€ 208,97** *+ IVA* € 254,94 IVA incl. **Spedizione in Italia:** compresa **Consegna:** da 4 a 9 giorni
FM-CARPF 	**FIMAR - Carrello supporto**	**€ 263,99** *+ IVA* € 322,07 IVA incl. **Spedizione in Italia:** compresa **Consegna:** da 4 a 9 giorni

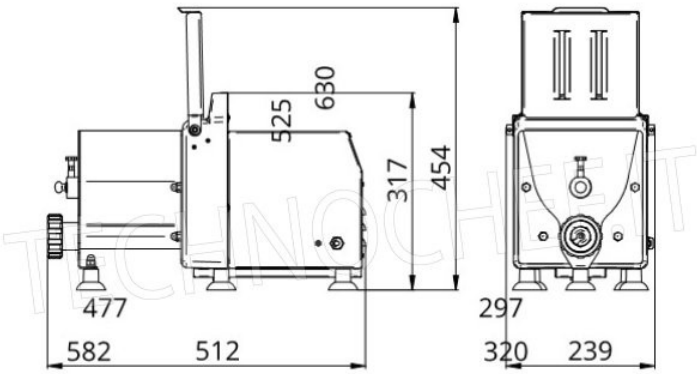
630
525
317
454
477
582
512
297
320
239

TECHNO
CHEF
TECHNOCHEF.IT