TECNOSERVICE'21 srl
by Tinti Sergio
Via Carlo Pisacane, 134
61032 Fano (PU) Italy
P.IVA IT0200411413

Tel. +39 0721 805911
FAX +39 0721 809794
e-mail: staff@technochef.it
www.technochef.it
www.technochef.eu

Servizi e tecnologie per la ristorazione dal 1973 ... Services and Technologies for professional catering since 1973

DESCRIZIONE PROFESSIONALE

RUBINETTO KLARCO MONOCOMANDO A LEVA CON DOCCIA:
.

- Rubinetto miscelatore **monoforo** da banco con canna orientabile
- deviatore per l'erogazione dalla canna o dalla doccia.
- valvola di ritegno.
- Testa doccia Eco con leva in plastica
- gancio triangolare in plastica con fissaggio a muro per la testa doccia.
- **canna fusa 250 mm**
- doccetta a leva con **tubo flessibile 1000 mm**
- dima foratura ø 35 mm

.
MARCHIO CE
MADE IN ITALY

CODICE	DESCRIZIONE	PREZZO/CONSEGNA
KL1S.2920.42.88/47	RUBINETTO MISCELATORE monoforo MONOCOMANDO con Canna orientabile e deviatore per DOCCIA con Tubo Flessibile da cm 100	**€ 217,53** *+ IVA* € 265,39 IVA incl. **Spedizione in Italia:** calcolata nel carrello **Consegna:** da 4 a 9 giorni

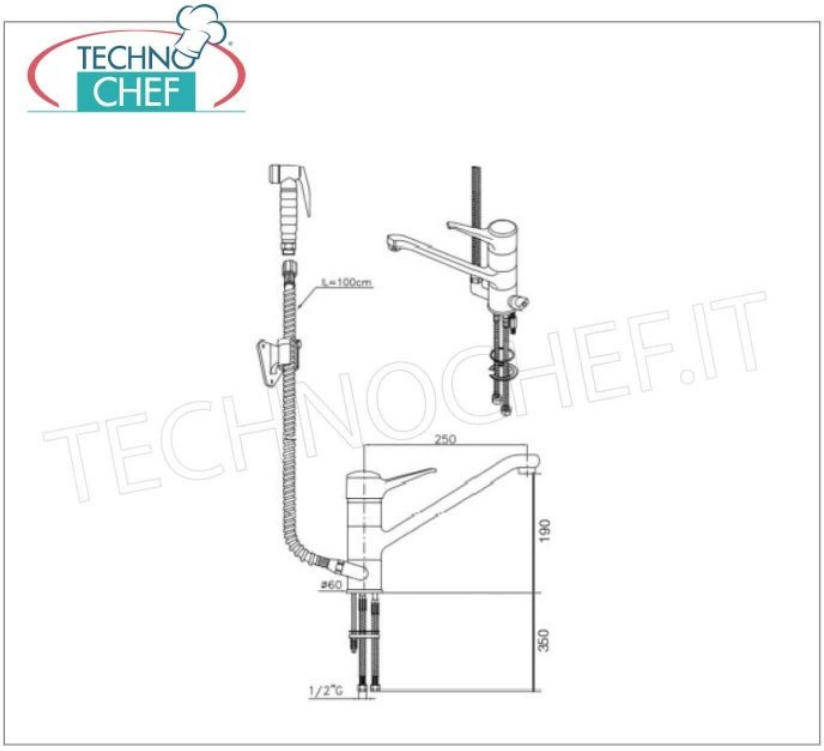

TECHNOCHEF.IT