**TECNOSERVICE'21 srl**
by Tinti Sergio
Via Carlo Pisacane, 134
61032 Fano (PU) Italy
P.IVA IT0200411413

Tel. +39 0721 805911
FAX +39 0721 809794
e-mail: staff@technochef.it
**www.technochef.it**
**www.technochef.eu**

Servizi e tecnologie per la ristorazione dal 1973 ... Services and Technologies for professional catering since 1973

**DESCRIZIONE PROFESSIONALE**

**Banco alimentare Refrigerato, Vetro temperato Fisso, Modello Orleans, Refrigerazione Statica con cella con gruppo incorporato, disponibile in 4 lunghezze:**

.

- ideale per pasticceria fresca, salumi, latticini e gastronomia fredda**;**
- **Piano lavoro in acciaio inox;**
- Cappello in vetro;
- Spalle laterali in ABS termoformate
- **piano espositivo in acciaio inox 304**
- illuminazione **LED** superiore
- Illuminazione 2 lampada X 18 Watt
- **quadro comandi con termostato elettronico e sbrinamento a pausa**
- bacinella raccogli condensa a scaricomanuale.
- Vetro intermedio con illuminazione di serie, non refrigerato.
- Tutti i **vetri** sono **temperati**.
- 
- **Refrigerazione Statica**
- Temperatura **+4 +6°C**
- **Riserva refrigerata** sotto il piano con portine accessibile dal lato operatore
- 
- Superficie espositiva 0,5 MQ
- Potenza frigorifera 441Watt
- Alimentazione 230/1/50Hz
- Disponibile in **4 modelli** con lungezze: **mm 1000, 1500, 2000 e 2500**;
- **Gas ECOLOGICO - R290**

.

**ALLESTIMENTI**

.

**N.B: AL MOMENTO DELL'ORDINE VANNO SCELTI I COLORI DELLE SPALLE e DELLA PANNELLATURA FRONTALE SUPERIORE E FRONTALE INFERIORE**

.

- **SPALLE** disponibile nei colori:
  - **STANDARD**: GRAY
  - **OPTIONAL**: BLACK

- **PANNELLO FRONTALE SUPERIORE** disponibile nei colori:
  - **STANDARD**:D110 - WHITE, D116 - GRAY, D97 - BLACK, D96 - RED, D102 - ORANGE, D113 -YELLOW, D101 - GREEN, D107 - SPLENDIDO AZZURRO, D103 - BLUE
  - **OPTIONAL**: D136 - WHITE OAK, D137 - URBAN WOOD, D138 - LARCH WOOD, D145 - GRENADE, D152 - TORTORA, D141 - BRUSHED ANTHRACITE, I301 - SCOTCH BRITE

- **FRONTALE INFERIORE** disponibile nel colore:
  - **STANDARD**: D116 - GRAY

.

**MARCHIO CE**
**MADE IN ITALY**

## MODELLI DISPONIBILI

| | | |
|---|---|---|
| **ZO-OC100PSSG-ORLEANS** | **Banco Frigo Espositivo Almentare-Gastronomia, temp. +4°+6°, Statico con riserva, completo di spalle grigie, vaschetta raccolta condensa e pannellature colore grigio, versione con VETRI temperati FISSI, V. 230/1, Peso 166 kg, dim. cm 100x81x135h** | **€ 2.083,04** *+ IVA*<br>€ 2.541,31 IVA incl.<br>**Spedizione in Italia:** calcolata nel carrello<br>**Consegna:** da 8 a 15 giorni |
| **ZO-OC150PSSG-ORLEANS** | **Banco Frigo Espositivo Almentare-Gastronomia, temp. +4°+6°, Statico con riserva, completo di spalle grigie, vaschetta raccolta condensa e pannellature colore grigio, versione con VETRI temperati FISSI, V. 230/1, Peso 205 kg, dim. cm 150x81x135h** | **€ 2.315,14** *+ IVA*<br>€ 2.824,47 IVA incl.<br>**Spedizione in Italia:** calcolata nel carrello<br>**Consegna:** da 8 a 15 giorni |
| **ZO-OC200PSSG-ORLEANS** | **Banco Frigo Espositivo Almentare-Gastronomia, temp. +4°+6°, Statico con riserva, completo di spalle grigie, vaschetta raccolta condensa e pannellature colore grigio, versione con VETRI temperati FISSI, V. 230/1, Peso 245 kg, dim. cm 200x81x135h** | **€ 2.720,52** *+ IVA*<br>€ 3.319,03 IVA incl.<br>**Spedizione in Italia:** calcolata nel carrello<br>**Consegna:** da 8 a 15 giorni |
| **ZO-OC250PSSG-ORLEANS** | **Banco Frigo Espositivo Almentare-Gastronomia, temp. +4°/+6°, Statico con riserva, completo di spalle grigie, vaschetta raccolta condensa e pannellature colore grigio, versione con VETRI temperati FISSI, V. 230/1, Peso 292 kg, dim. cm 250x81x135h** | **€ 3.311,77** *+ IVA*<br>€ 4.040,36 IVA incl.<br>**Spedizione in Italia:** calcolata nel carrello<br>**Consegna:** da 8 a 15 giorni |

## ACCESSORI/OPTIONAL

| CODICE/FOTO | DESCRIZIONE | PREZZO/CONSEGNA |
|---|---|---|
| **ZO-PX100ORLEANS** | **Chiusura lato operatore con portine scorrevoli in plexiglass** | **€ 168,81** *+ IVA*<br>€ 205,95 IVA incl.<br>**Spedizione in Italia:** calcolata nel carrello<br>**Consegna:** da 10 a 18 giorni |
| **ZO-PX150ORLEANS** | **Chiusura lato operatore con portine scorrevoli in plexiglass** | **€ 188,45** *+ IVA*<br>€ 229,91 IVA incl.<br>**Spedizione in Italia:** calcolata nel carrello<br>**Consegna:** da 10 a 18 giorni |

| | | |
|---|---|---|
| | | |
| **ZO-PX200ORLEANS** | **Chiusura lato operatore con portine scorrevoli in plexiglass** | **€ 197,29** *+ IVA*<br>€ 240,69 IVA incl.<br>**Spedizione in Italia:** calcolata nel carrello<br><br>**Consegna:** da 10 a 18 giorni |
| **ZO-PX250ORLEANS** | **Chiusura lato operatore con portine scorrevoli in plexiglass** | **€ 220,20** *+ IVA*<br>€ 268,64 IVA incl.<br>**Spedizione in Italia:** calcolata nel carrello<br><br>**Consegna:** da 10 a 18 giorni |

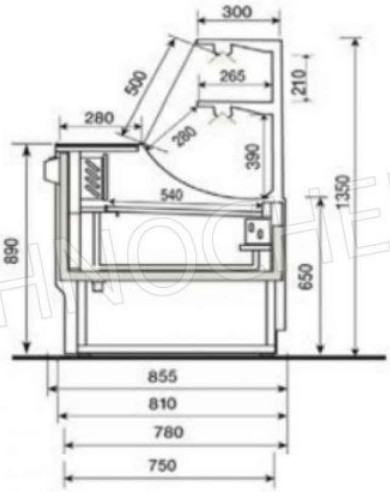


C-1

TECHNOCHEF.IT

# Colori e Combinazioni

## A Spalle in legno

Standard

gray

Optional

black

## B Pannello frontale

Standard

red, black, green, orange, blue

azzurro, white, yellow, gray

Optional

White Oak, Urban wood, Larchwood, Grenade, Tortora

B.Anthracite, Scotch Brite

## C Frontale inferiore

Standard

gray