TECNOSERVICE'21 srl
by Tinti Sergio
Via Carlo Pisacane, 134
61032 Fano (PU) Italy
P.IVA IT0200411413

Tel. +39 0721 805911
FAX +39 0721 809794
e-mail: staff@technochef.it
www.technochef.it
www.technochef.eu

Servizi e tecnologie per la ristorazione dal 1973 ... Services and Technologies for professional catering since 1973

DESCRIZIONE PROFESSIONALE

Rubinetto miscelatore monoforo da banco, realizzato su **corpo di ottone massiccio cromato**:
.

- **monocomando con leva clinica (mm 245) e canna di Erogazione girevole (mm 170)**;
- **deviatore** per erogazione con **doccia sospesa** sorretta da **mollone** e fornita di **valvola di ritegno**;
- rubinetto in ottone cromato;
- tubo di supporto verticale in acciaio inossidabile;
- leva clinica in poliammide rinforzata con fibra di vetro;
- gambo di fissaggio filettato lungo 50 mm;
- portata d'acqua: 16 lt/minuto (testa doccia);
- portata d'acqua: 20 lt/minuto (canna girevole).

.
MADE IN ITALY

CODICE	DESCRIZIONE	PREZZO/CONSEGNA
KL2S.2915.19N.92/C5B	Rubinetto miscelatore monoforo con doccia sospesa e Canna di erogazione da 24,5 cm, comando con leva lunga	**€ 270,61** *+ IVA* € 330,14 IVA incl. **Spedizione in Italia:** calcolata nel carrello **Consegna:** da 4 a 9 giorni

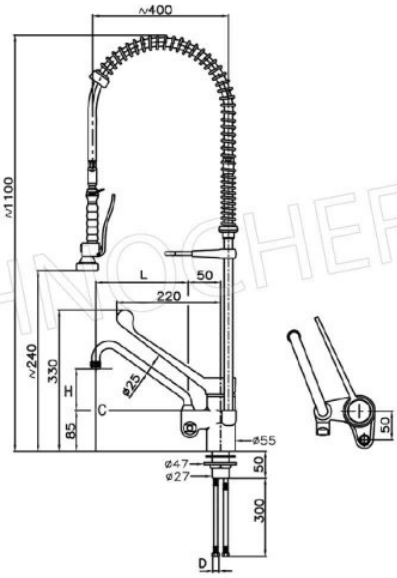

TECHNOCHEF.IT