TECNOSERVICE'21 srl
by Tinti Sergio
Via Carlo Pisacane, 134
61032 Fano (PU) Italy
P.IVA IT0200411413

Tel. +39 0721 805911
FAX +39 0721 809794
e-mail: staff@technochef.it
www.technochef.it
www.technochef.eu

Servizi e tecnologie per la ristorazione dal 1973 ... Services and Technologies for professional catering since 1973

SCHEDA TECNICA

Alimentazione elettrica	Monofase
Volts	V 230/1
Frequenza (Hz)	50
Potenza elettrica (Kw)	0,65
Peso netto (Kg)	94
Peso lordo (Kg)	105
Larghezza (mm)	738
Profondità (mm)	690
Altezza (mm)	1020

DESCRIZIONE PROFESSIONALE

PRODUTTORI DI GHIACCIO GRANULARE con deposito incorporato, con **produzione 155 kg in 24 ore**:
.

- Struttura in acciaio inox 18/8, finitura Scotch-Brite;
- **Sapacità deposito interno: 55 kg;**
- **Dispositivo automatico**: arresta la macchina quando il deposito di ghiaccio è pieno;
- **Raffreddamento ad Aria o ad Acqua**;
- **Ghiaccio granulare** 80-82% dry;
- 1L (acqua) = 1kg (ghiaccio) - **solo A**;
- Classe Tropicale + 43° C;
- Piedini acciaio inox regolabili;
- **Filtro Aria smontabile e pulibile**;
- Evaporatore in Acciaio AISI 304;
- Interno arrotondato per **facile pulizia**;
- Isolamento contenitore HCFC-Free;
- Bacinella acqua sigillata antipolvere;
- RoHS Free;
- **Sportello isolato con apertura a scomparsa**;
- Funzionamento elettromeccanico;
- Interruttore ON/OFF;

- Caricamento automatico dell’acqua;
- Voltaggio standard e voltaggi speciali;

MARCHIO CE
MADE IN ITALY

MODELLI DISPONIBILI

TCF362-GB1555A	**Fabbricatore di ghiaccio GRANULARE, resa 155 Kg/24 ore, deposito 55Kg, esterno inox, raffreddato ad ARIA, V 230/1, Kw 0,65, peso kg 94 - dimensioni mm 738x690x1020h,**	**€ 2.295,03** *+ IVA* € 2.799,94 IVA incl. **Spedizione in Italia:** compresa **Consegna:** da 4 a 9 giorni
TCF362-GB1555W	**Fabbricatore di ghiaccio GRANULARE, resa 155 Kg/24 ore, deposito 55 Kg, esterno inox, raffreddato ad ACQUA, V 230/1, Kw 0,65, Peso Kg 94 - dimensioni mm 738x690x1020h,**	**€ 2.333,00** *+ IVA* € 2.846,26 IVA incl. **Spedizione in Italia:** compresa **Consegna:** da 4 a 9 giorni

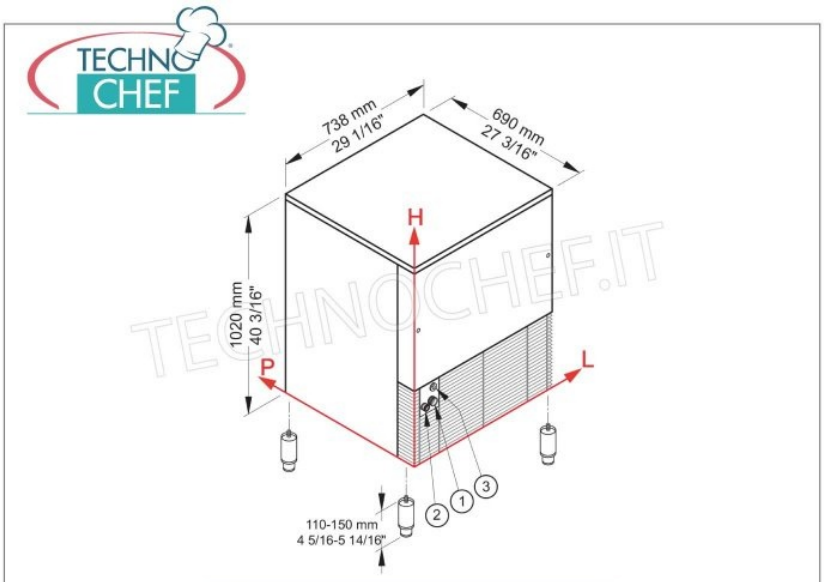

CONNESSIONI

	L	H	ø
1 - Ingresso acqua	104	247	3/4"
2 - Scarico acqua	53	240	24 mm
3 - Connessione Elettrica	92	319	-

Ice Flakes

Ghiaccio Granulare 80-82 % dry

TECHNOCHEF.IT