TECNOSERVICE'21 srl
by Tinti Sergio
Via Carlo Pisacane, 134
61032 Fano (PU) Italy
P.IVA IT0200411413

Tel. +39 0721 805911
FAX +39 0721 809794
e-mail: staff@technochef.it
www.technochef.it
www.technochef.eu

Servizi e tecnologie per la ristorazione dal 1973 ... Services and Technologies for professional catering since 1973

SCHEDA TECNICA

Alimentazione elettrica	Monofase
Volts	V 230/1
Frequenza (Hz)	50
Potenza elettrica (Kw)	1,8
Peso netto (Kg)	0,6
Larghezza (mm)	205
Profondità (mm)	80
Altezza (mm)	250

DESCRIZIONE PROFESSIONALE

ASCIUGACAPELLI da CASSETTO - 1800 W:

- corpo in ABS nero con finitura cromata;
- 3 regolazioni di velocità aria / temperatura;
- Bassa rumorosità di funzionamento e ottimo flusso d'aria caldache consente un'asciugatura veloce;
- Sistema di autoprotezione contro il surriscaldamento;
- Cavo spiralato di alimentazione lunghezza 60/120 cm.

CARATTERISTICHE TECNICHE:

- Funzionamento: Pulsante a rilascio di sicurezza
- Grado di protezione elettrica: CLASS II (doppio isolamento)
- Tensione di alimentazione: 220V – 240 V
- Frequenza: 50-60 Hz
- Potenza: 3 regolazioni max.1800 W
- Peso: 600 gr.

MARCHIO CE

CODICE	DESCRIZIONE	PREZZO/CONSEGNA
TX-TDF/2N	Asciugacapelli da cassetto, corpo in ABS nero, 3	**€ 26,19** *+ IVA*

regolazioni di velocità, bassa rumorosità, V.230/1, Watt.1800, dimensioni mm 205x80x250h

€ 31,95 IVA incl.
Spedizione in Italia: calcolata nel carrello
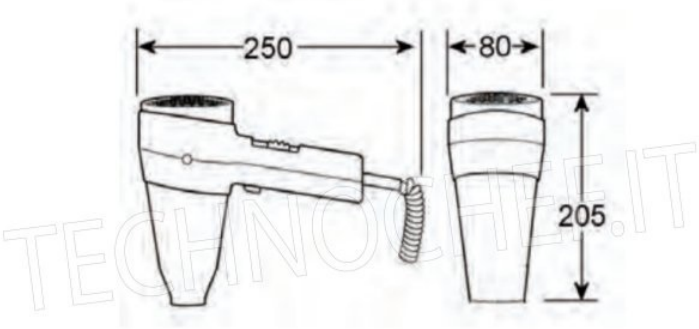
Consegna: da 4 a 9 giorni