TECNOSERVICE'21 srl
by Tinti Sergio
Via Carlo Pisacane, 134
61032 Fano (PU) Italy
P.IVA IT0200411413

Tel. +39 0721 805911
FAX +39 0721 809794
e-mail: staff@technochef.it
www.technochef.it
www.technochef.eu

Servizi e tecnologie per la ristorazione dal 1973 ... Services and Technologies for professional catering since 1973

SCHEDA TECNICA

Alimentazione elettrica	Monofase
Volts	V 230/1
Frequenza (Hz)	50
Potenza elettrica (Kw)	1,2
Peso netto (Kg)	1,3
Larghezza (mm)	220
Profondità (mm)	115
Altezza (mm)	230

DESCRIZIONE PROFESSIONALE

ASCIUGACAPELLI a PARETE con PRESA RASOIO - 1200 W:

- asciugacapelli con supporto da parete, corpo in ABS bianco con finitura cromata;
- 2 regolazioni di velocità;
- Presa rasoio bipolare 110-220 V sulla base, dotato di finestra scorrevole;
- Bassa rumorosità di funzionamento e ottimo flusso d’aria calda che consente un’asciugatura veloce;
- Sistema di autoprotezione contro il surriscaldamento;
- Installazione Zona 3 del bagno;
- Interruttore di sicurezza On / Off sulla base a muro;
- Cavo spiralato flessibile tra asciugacapelli e base a muro, lunghezza 60/120 cm;
- Cavo lineare di alimentazione lunghezza 90 cm;
- Viti per fissaggio in dotazione.

CARATTERISTICHE TECNICHE:

- Funzionamento: Pulsante a rilascio di sicurezza
- Grado di protezione elettrica: CLASS II (doppio isolamento)
- Presa rasoio: 110V – 220V
- Tensione di alimentazione: 220V – 240 V
- Frequenza: 50-60 Hz
- Potenza: 2 regolazioni max.1200 W

- Peso: 1,3 Kg.

MARCHIO CE
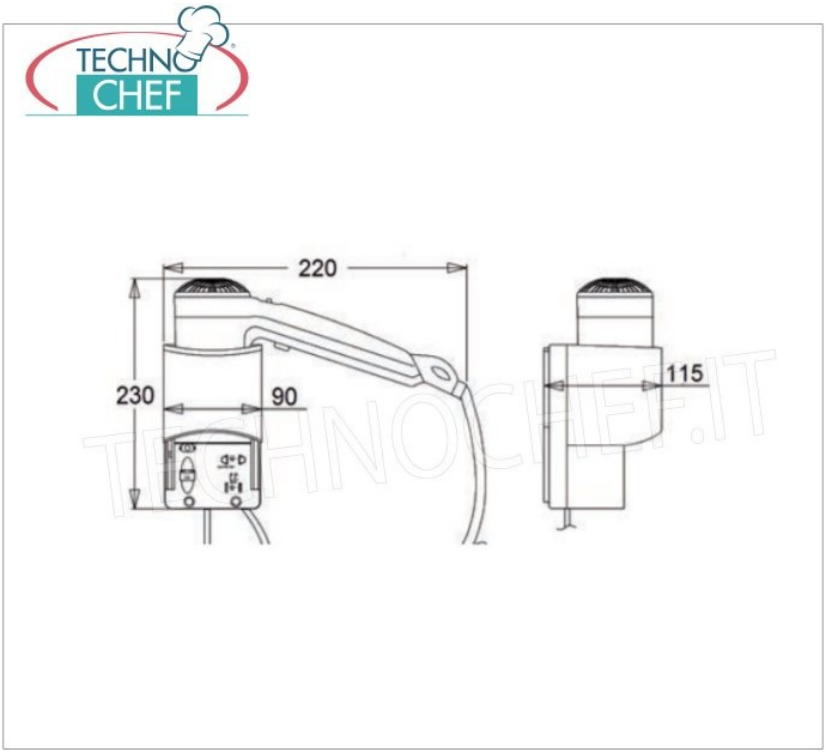
CODICE	DESCRIZIONE	PREZZO/CONSEGNA
TX-TDS/1	Asciugacapelli da parete con presa rasoio, corpo in ABS bianco, 2 regolazioni di velocità, bassa rumorosità, V.230/1, Watt.1200, dimensioni mm 220x115x230h	**€ 28,21** *+ IVA* € 34,42 IVA incl. **Spedizione in Italia:** calcolata nel carrello **Consegna:** da 4 a 9 giorni