TECNOSERVICE'21 srl
by Tinti Sergio
Via Carlo Pisacane, 134
61032 Fano (PU) Italy
P.IVA IT0200411413

Tel. +39 0721 805911
FAX +39 0721 809794
e-mail: staff@technochef.it
www.technochef.it
www.technochef.eu

Servizi e tecnologie per la ristorazione dal 1973 ... Services and Technologies for professional catering since 1973

SCHEDA TECNICA

Alimentazione elettrica	Monofase
Volts	V 230/1
Frequenza (Hz)	50
Potenza elettrica (Kw)	0,13
Peso netto (Kg)	20
Peso lordo (Kg)	30
Larghezza (mm)	1720
Profondità (mm)	230
Altezza (mm)	220

DESCRIZIONE PROFESSIONALE

VETRINA REFRIGERANTE orizzontale da banco, senza protezione:

.

- **struttura in materiale plastico ad alta resistenza** (**ABS**/plastica bianca),
- bordi arrotondati sia esternamente che internamente,
- superfici anti-riflettenti che non evidenziano macchie e ditate,
- evaporatore in rame,
- gas refrigerante ECO R134a,
- **Temperatura di lavoro +2°+10° regolabile con Tele-Termometro Digitale,**
- isolamento ECO no CFC,
- basso consumo di energia,
- filtro per la polvere o farina,
- supporti per montaggio elevato sopra il banco,
- **bacinelle Euro-gastronorm non comprese.**

Optional/Accessori:
- vetrinetta in plexiglass.

MARCHIO CE
MADE IN ITALY
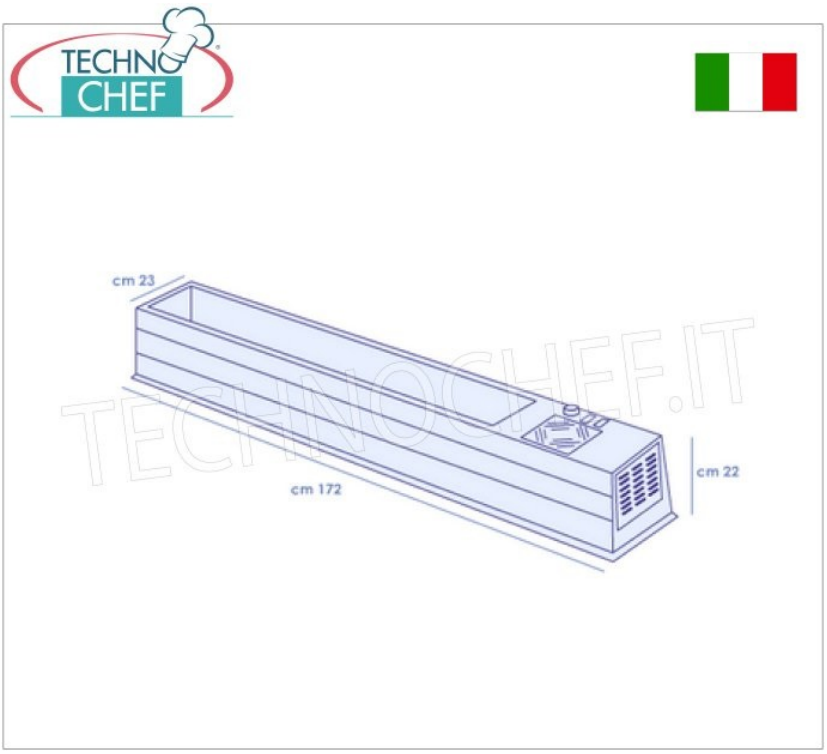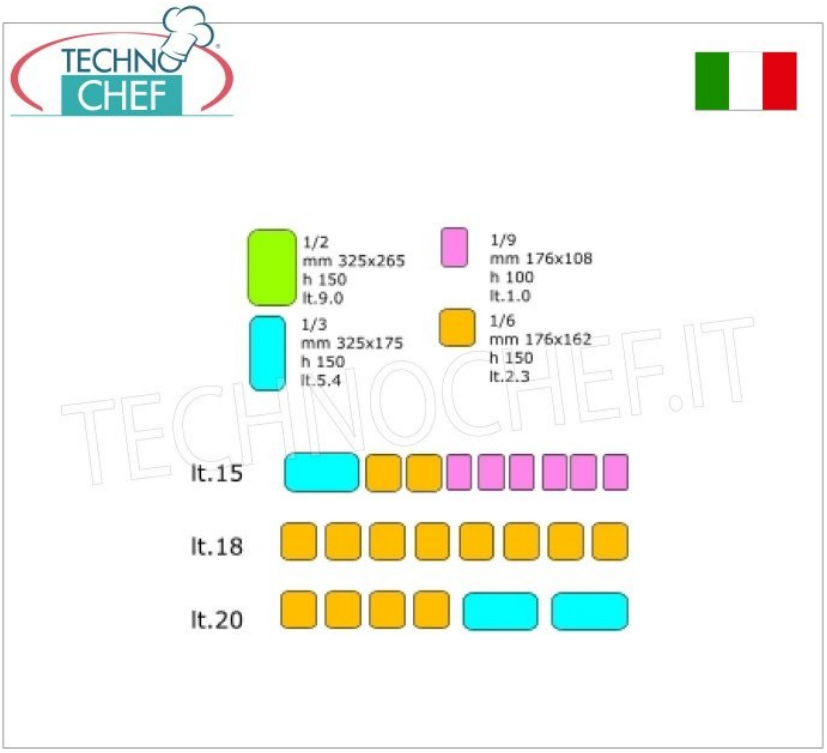
CODICE	DESCRIZIONE	PREZZO/CONSEGNA
TC-MINI	Vetrina refrigerante orizzontale da banco in ABS/plastica bianca, senza protezione, temp. d'esercizio +2/+10°C, bacinelle escluse, V.230/1, Kw.0,13, Peso 30 Kg, dim.mm.1720x230x220h	**€ 553,10** *+ IVA* € 674,78 IVA incl. **Spedizione in Italia:** calcolata nel carrello **Consegna:** da 4 a 9 giorni