**TECNOSERVICE'21 srl**
by Tinti Sergio
Via Carlo Pisacane, 134
61032 Fano (PU) Italy
P.IVA IT0200411413

Tel. +39 0721 805911
FAX +39 0721 809794
e-mail: staff@technochef.it
**www.technochef.it**
**www.technochef.eu**

Servizi e tecnologie per la ristorazione dal 1973 ... Services and Technologies for professional catering since 1973

## DESCRIZIONE PROFESSIONALE

**VETRINA ESPOSITIVA REFRIGERATA da BANCO con VETRO CURVO, GAMMA COMPLETA con capacità da 2 a 4 bacinelle GN 1/1 (mm 530x325), H max 65 mm:**

.

- **struttura** in **acciaio inox**;
- **porte in plexiglass scorrevoli** di **chiusura anteriori e posteriori**;
- **griglia protezione evaporatore in acciaio inox**;
- **contiene bacinelle Gastronorm 1/1 (mm 530x325)**, **H max 65 mm** (non incluse);
- **temperatura d'esercizio +1°/+5°C**;
- refrigerazione statica;
- sbrinamento automatico a pausa;
- evaporazione acqua di sbrinamento;
- **gas refrigerante R290 Eco**;
- **illuminazione interna**.

**Accessori/Optionals:**
- Kit piano inox

**Marchio CE**
**Made in ITALY**

## MODELLI DISPONIBILI

**TCF318-001610**

**Vetrina espositiva refrigerata da banco con vetro curvo, capacità 2 bacinelle GN 1/1, temperatura +3°/+5°C, refrigerazione statica, illuminazione interna, V.230/1, Kw.0,31, Peso 47 Kg, dim.mm.720x900x430h**

**€ 2.359,67** *+ IVA*
€ 2.878,80 IVA incl.
**Spedizione in Italia:** calcolata nel carrello

**Consegna:** da 8 a 15 giorni

**TCF318-001620**

**Vetrina espositiva refrigerata da banco con vetro curvo, capacità 3 bacinelle GN 1/1, temperatura +3°/+5°C, refrigerazione statica, illuminazione interna, V.230/1, Kw.0,34, Peso 67 Kg, dim.mm.1045x900x430h**

**€ 2.488,97** *+ IVA*
€ 3.036,54 IVA incl.
**Spedizione in Italia:** calcolata nel carrello

**Consegna:** da 8 a 15 giorni

**TCF318-001630**

**Vetrina espositiva refrigerata da banco con vetro curvo, capacità 4 bacinelle GN 1/1, temperatura +3°/+5°C, refrigerazione statica, illuminazione interna, V.230/1, Kw.0,35, Peso 87 Kg, dim.mm.1370x900x430h**

**€ 2.553,62** *+ IVA*

€ 3.115,42 IVA incl.

**Spedizione in Italia:** calcolata nel carrello

**Consegna:** da 8 a 15 giorni

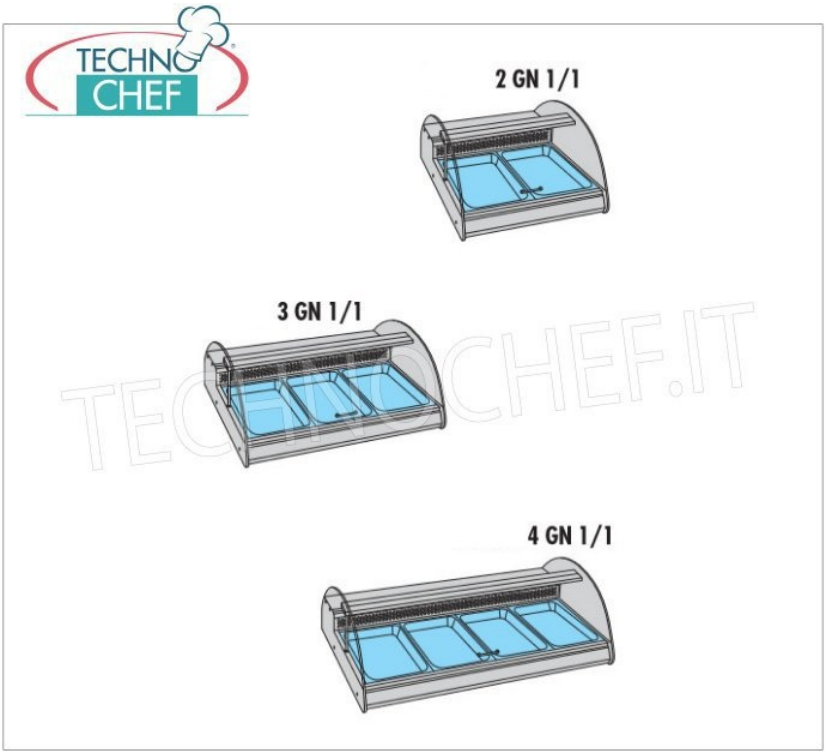

## ACCESSORIO / ACCESSORY:

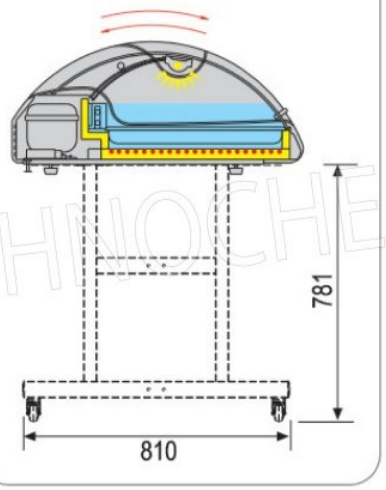


TECHNOCHEF.IT