TECNOSERVICE'21 srl
by Tinti Sergio
Via Carlo Pisacane, 134
61032 Fano (PU) Italy
P.IVA IT0200411413

Tel. +39 0721 805911
FAX +39 0721 809794
e-mail: staff@technochef.it
www.technochef.it
www.technochef.eu

Servizi e tecnologie per la ristorazione dal 1973 ... Services and Technologies for professional catering since 1973

DESCRIZIONE PROFESSIONALE

VETRINA ESPOSITIVA RISCALDATA da BANCO con VETRO CURVO, GAMMA COMPLETA con capacità da 4 a 8 BACINELLE GN 1/3 (mm 325x175), H 40 mm:

.

- **struttura in acciaio inox** con decori in alluminio anodizzato;
- **vetro curvo non apribile,** lato cliente;
- **porte scorrevoli,** lato operatore;
- **contiene bacinelle Gastrnorm 1/3 (mm 325x175), h 40 mm** (non incluse);
- **temperatura d'esercizio +30°/+60°C**;
- **l'applicazione BM (bagno maria)** rende uniforme la diffusione del caldo su tutta la superficie delle vaschette;
- **luce led protetta da plafoniera in alluminio anodizzato**;
- colore di serie argento, disponibile anche nei colori oro e nero con supplemento.

Disponibile nei colori standard:
- argento (COD.02)

Colori optional:
- nero (COD.13)
- oro (COD.44)

Marchio CE
Made in ITALY

MODELLI DISPONIBILI

TCF318-001410

Vetrina espositiva calda da banco per 4 bacinelle Gastronorm 1/3, riscaldamento a bagnomaria, temperatura +30°/+60°C, V.230/1, Kw.0,6, Peso 14 Kg, dim.mm.820x380x255h

€ 1.318,83 *+ IVA*
€ 1.608,97 IVA incl.
Spedizione in Italia: calcolata nel carrello

Consegna: da 8 a 15 giorni

TCF318-001430

Vetrina espositiva calda da banco per 8 bacinelle Gastronorm 1/3, riscaldamento a bagnomaria,

€ 1.435,20 *+ IVA*

	temperatura +30°/+60°C, V.230/1, Kw.1,2, Peso 25 Kg, dim.mm.1524x380x255h	€ 1.750,94 IVA incl. **Spedizione in Italia:** calcolata nel carrello **Consegna:** da 8 a 15 giorni
TCF318-001420 	**Vetrina espositiva calda da banco per 6 bacinelle Gastronorm 1/3, riscaldamento a bagnomaria, temperatura +30°/+60°C, V.230/1, Kw.1,2, Peso 19 Kg, dim.mm.1172x380x255h**	**€ 1.441,66** *+ IVA* € 1.758,83 IVA incl. **Spedizione in Italia:** calcolata nel carrello **Consegna:** da 8 a 15 giorni

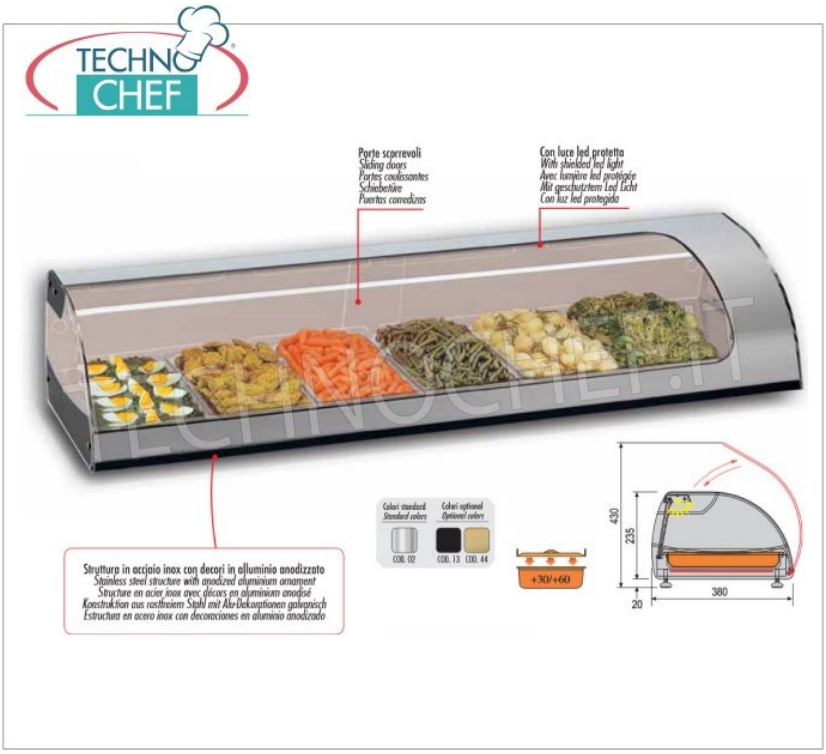

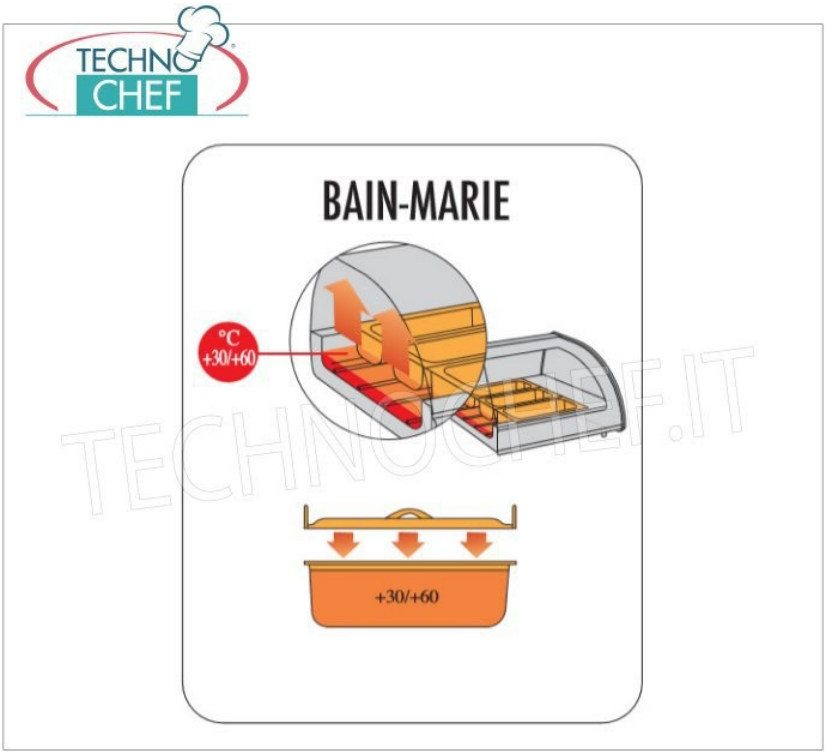

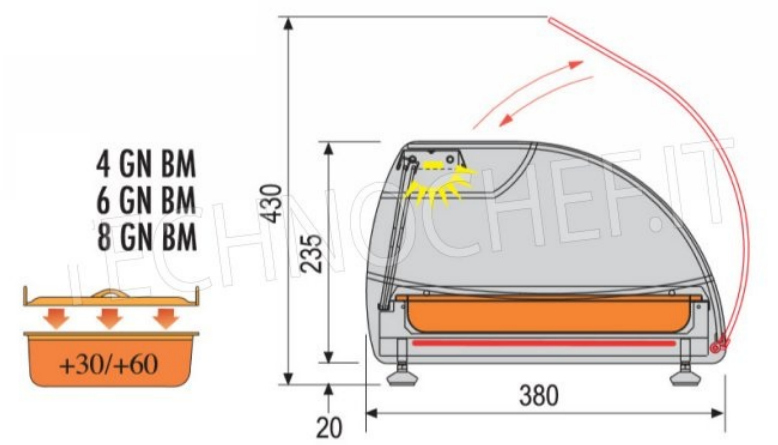

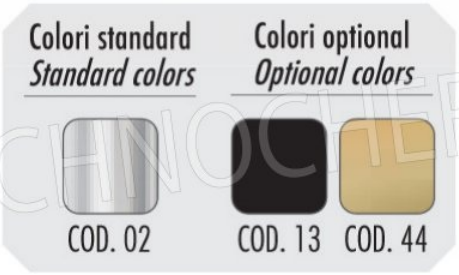

TECHNOCHEF.IT