TECNOSERVICE'21 srl
by Tinti Sergio
Via Carlo Pisacane, 134
61032 Fano (PU) Italy
P.IVA IT0200411413

Tel. +39 0721 805911
FAX +39 0721 809794
e-mail: staff@technochef.it
www.technochef.it
www.technochef.eu

Servizi e tecnologie per la ristorazione dal 1973 ... Services and Technologies for professional catering since 1973

DESCRIZIONE PROFESSIONALE

VETRINA ESPOSITIVA REFRIGERATA da BANCO con VETRO CURVO, GAMMA COMPLETA con capacità da 4 a 10 bacinelle GN 1/3 (mm 325x175), H 40 mm:

.

- **struttura** in **acciaio inox**;
- **porte scorrevoli di serie**, lato operatore;
- **sportelli curvi apribili di serie**, lato cliente;
- **supporto inox AISI 304** per **bacinelle GN 1/3 (mm 325x175), h 40 mm** (non incluse);
- **temperatura d'esercizio +3°/+5°C**;
- refrigerazione statica;
- tipo di sbrinamento manuale;
- gas refrigerante R404a;
- **luce led protetta** da plafoniere in alluminio anodizzato.

Disponibile nei colori standard:
- argento (COD.02)

Colori optional:
- nero (COD.13)
- oro (COD.44)

Marchio CE
Made in ITALY

MODELLI DISPONIBILI

TCF318-001310

Vetrina espositiva refrigerata da banco per 4 bacinelle Gastronorm 1/3, con 2 sportelli curvi in vetro lato cliente, temperatura +3°/+5°C, V.230/1, Kw. 0,262, Peso 30 Kg, dim.mm.1085x380x255h

€ 1.680,86 *+ IVA*
€ 2.050,65 IVA incl.
Spedizione in Italia: calcolata nel carrello

Consegna: da 8 a 15 giorni

TCF318-001320

Vetrina espositiva refrigerata da banco, capacità

€ 1.810,16 *+ IVA*

	6 bacinelle Gastro-Norm 1/3, con 3 sportelli curvi in vetro lato cliente, temperatura +3°/+5°C, V.230/1, Kw. 0,262, Peso 36 Kg, dim.mm.1437x380x255h	€ 2.208,40 IVA incl. **Spedizione in Italia:** calcolata nel carrello **Consegna:** da 8 a 15 giorni
TCF318-001330 	**Vetrina espositiva refrigerata da banco per 8 bacinelle Gastronorm 1/3, con 4 sportelli curvi in vetro lato cliente, temperatura +3°/+5°C, V.230/1, Kw.0,266, Peso 44 Kg, dim.mm.1790x380x255h**	**€ 1.894,20** *+ IVA* € 2.310,92 IVA incl. **Spedizione in Italia:** calcolata nel carrello **Consegna:** da 8 a 15 giorni
TCF318-001340 	**Vetrina espositiva refrigerata da banco per 10 bacinelle Gastronorm 1/3, con 5 sportelli curvi in vetro lato cliente, temperatura +3°/+5°C, V.230/1, Kw.0,266, Peso 51 Kg, dim.mm.2141x380x255h**	**€ 1.939,46** *+ IVA* € 2.366,14 IVA incl. **Spedizione in Italia:** calcolata nel carrello **Consegna:** da 8 a 15 giorni

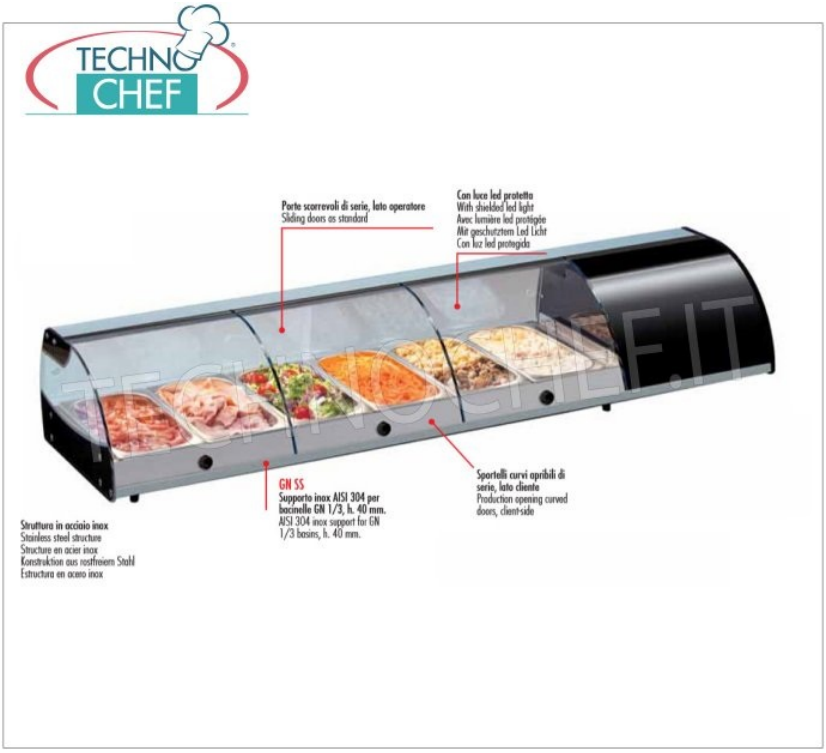

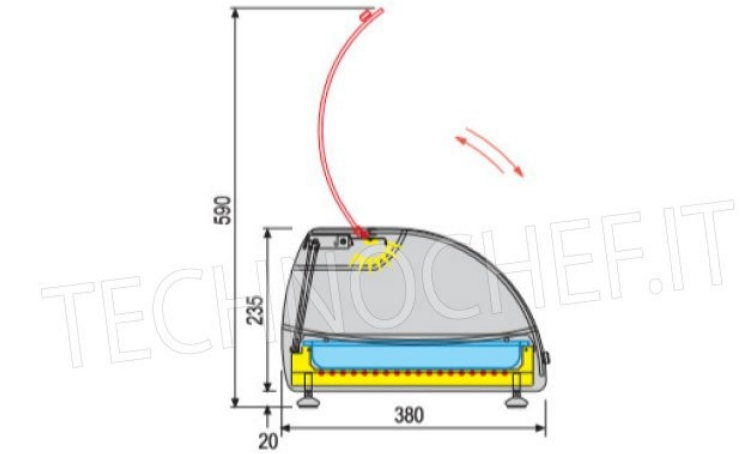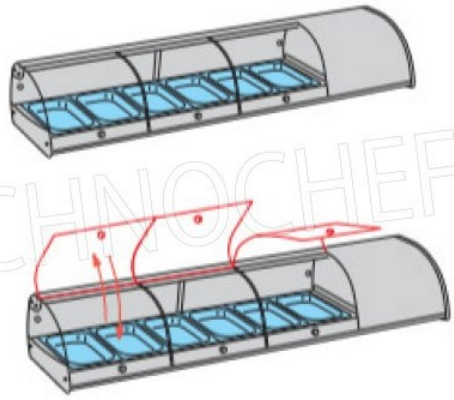
590
235
380
20