TECNOSERVICE'21 srl
by Tinti Sergio
Via Carlo Pisacane, 134
61032 Fano (PU) Italy
P.IVA IT0200411413

Tel. +39 0721 805911
FAX +39 0721 809794
e-mail: staff@technochef.it
www.technochef.it
www.technochef.eu

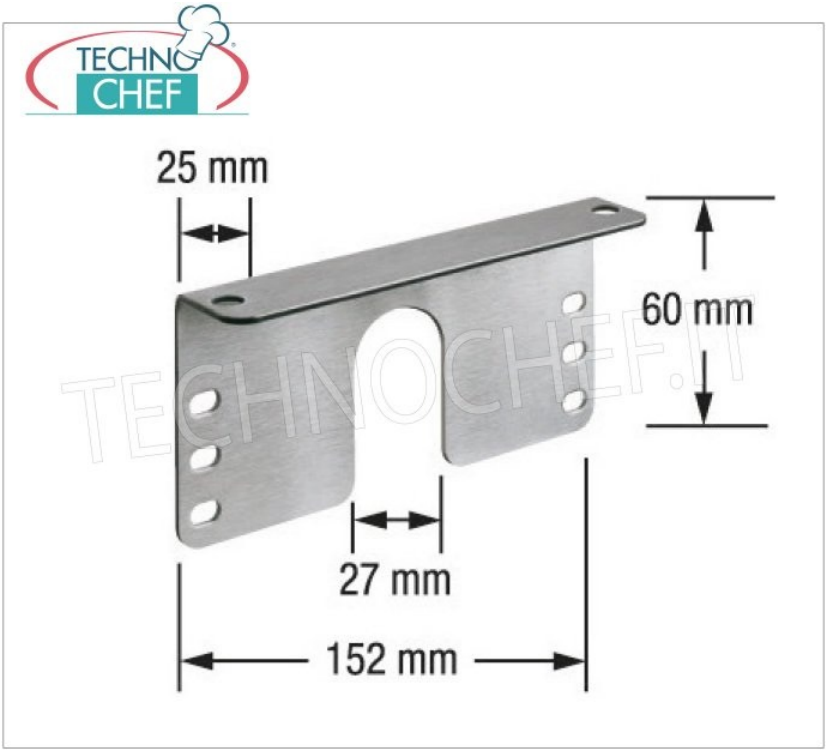

DESCRIZIONE PROFESSIONALE

CODICE	DESCRIZIONE	PREZZO/CONSEGNA
KR-ADJANGLE	Piastre di fissaggio angolari a soffitto, dim.mm.152x60h	**€ 26,84** *+ IVA* € 32,74 IVA incl. **Spedizione in Italia:** calcolata nel carrello **Consegna:** da 4 a 9 giorni

ACCESSORI/OPTIONAL

CODICE/FOTO	DESCRIZIONE	PREZZO/CONSEGNA
KR-GRAH18 	**TECHNOCHEF - PIANi CALDI ad INFRAROSSI istallabili su: Mensole, Ripiani e sospesi**	**€ 334,79** *+ IVA* € 408,44 IVA incl. **Spedizione in Italia:** calcolata nel carrello **Consegna:** da 4 a 9 giorni