TECNOSERVICE'21 srl
by Tinti Sergio
Via Carlo Pisacane, 134
61032 Fano (PU) Italy
P.IVA IT0200411413

Tel. +39 0721 805911
FAX +39 0721 809794
e-mail: staff@technochef.it
www.technochef.it
www.technochef.eu

Servizi e tecnologie per la ristorazione dal 1973 ... Services and Technologies for professional catering since 1973

SCHEDA TECNICA

Alimentazione elettrica	Monofase
Volts	V 230/1
Frequenza (Hz)	50
Potenza elettrica (Kw)	1,15
Peso netto (Kg)	24,6
Larghezza (mm)	710
Profondità (mm)	320
Altezza (mm)	850

DESCRIZIONE PROFESSIONALE

CUTTER professionale con Vasca inox da 5 litri, 1 Velocità, 730 giri/minuto:

- Struttura in **alluminio anodizzato,**
- vasca in **Acciaio inox da lt 5**, estraibile,
- **Coperchio Vasca** in policarbonato alimentare **trasparente**
- **dispositivi di sicurezza**: micro interruttore sul coperchio (la macchina funziona solo se questo è chiuso,
- interruttore sotto il contenitore, **pulsanti di marcia/arresto a basso voltaggio** con relé,
- **piedini di gomma** che assicurano una buona presa sulla superficie di lavoro e quindi operazioni sicure.
- in dotazione Coltello con 2 lame taglienti estraibili

Accessori-Optional:

- Coltello 2 lame sbattitore
- Coltello 4 lame sbattitore
- Coltello 4 lame taglienti

MARCHIO CE
MADE IN ITALY

CODICE	DESCRIZIONE	PREZZO/CONSEGNA
FAC-CUTTER5LT	Cutter professionale con vasca inox 5 litri, 1 Velocità, giri 730 giri/minuto, V 230/1, Kw 1,15, peso 24,6 Kg, dim.mm.710x320x850h.	**€ 800,41** *+ IVA* € 976,50 IVA incl.

Spedizione in Italia: compresa

Consegna: da 4 a 9 giorni

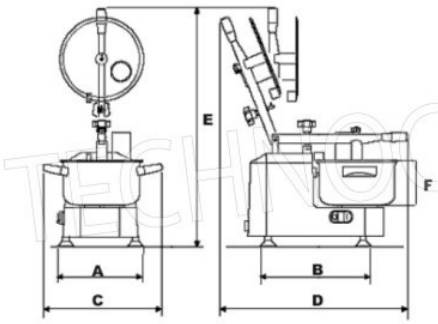

DIMENSIONI E PESO

A mm 260
B mm 360
C mm 320
D mm 710
E mm 850
Peso kg 24.6