TECNOSERVICE'21 srl
by Tinti Sergio
Via Carlo Pisacane, 134
61032 Fano (PU) Italy
P.IVA IT0200411413

Tel. +39 0721 805911
FAX +39 0721 809794
e-mail: staff@technochef.it
www.technochef.it
www.technochef.eu

Servizi e tecnologie per la ristorazione dal 1973 ... Services and Technologies for professional catering since 1973

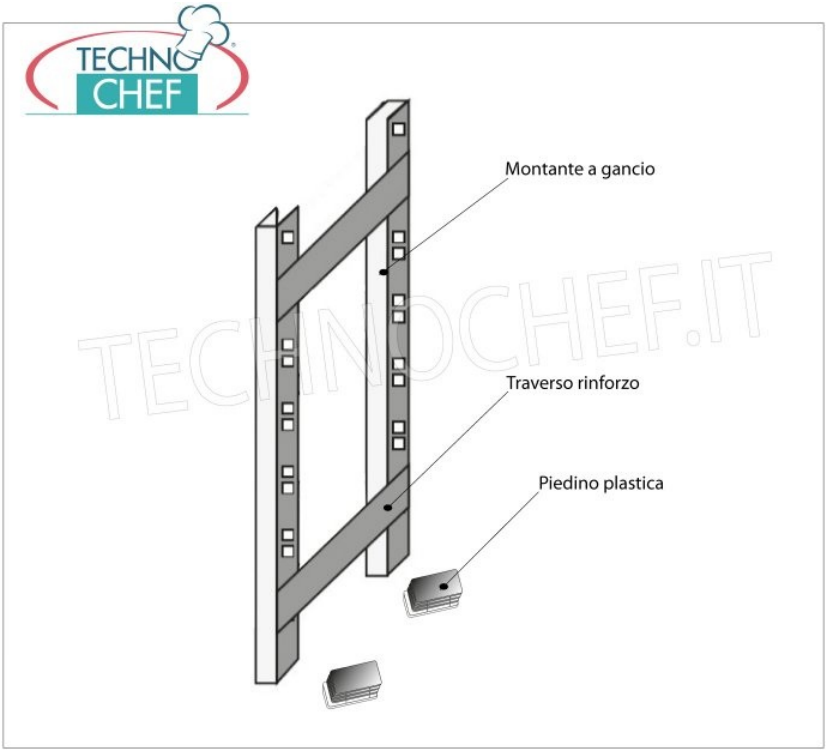

DESCRIZIONE PROFESSIONALE

CODICE	DESCRIZIONE	PREZZO/CONSEGNA
IP-97150+97005+97007	Fiancata-Spalla per scaffali a gancio inox 304 lucido, spessore 20/10, composto da 2 montanti, 2 traverse e piedini in plastica, adatta per ripiani profondi 50 cm, dim.mm.500x25x1500h	**€ 91,74** *+ IVA* € 111,92 IVA incl. **Spedizione in Italia:** compresa **Consegna:** da 4 a 9 giorni

ACCESSORI/OPTIONAL

CODICE/FOTO	DESCRIZIONE	PREZZO/CONSEGNA
IP-G3696050B 	**TECHNOCHEF - Scaffale inox, modulo con 3 ripiani lisci, PROFONDI 50 cm, ALTEZZA 150 cm.**	**€ 346,08** *+ IVA* € 422,22 IVA incl. **Spedizione in Italia:** compresa **Consegna:** da 8 a 15 giorni
IP-G3706050B 	**TECHNOCHEF - Scaffale inox, modulo con 3 ripiani asolati, profondi 50 cm, altezza 150 cm.**	**€ 352,86** *+ IVA* € 430,49 IVA incl. **Spedizione in Italia:** compresa **Consegna:** da 8 a 15 giorni