TECNOSERVICE'21 srl
by Tinti Sergio
Via Carlo Pisacane, 134
61032 Fano (PU) Italy
P.IVA IT0200411413

Tel. +39 0721 805911
FAX +39 0721 809794
e-mail: staff@technochef.it
www.technochef.it
www.technochef.eu

Servizi e tecnologie per la ristorazione dal 1973 ... Services and Technologies for professional catering since 1973

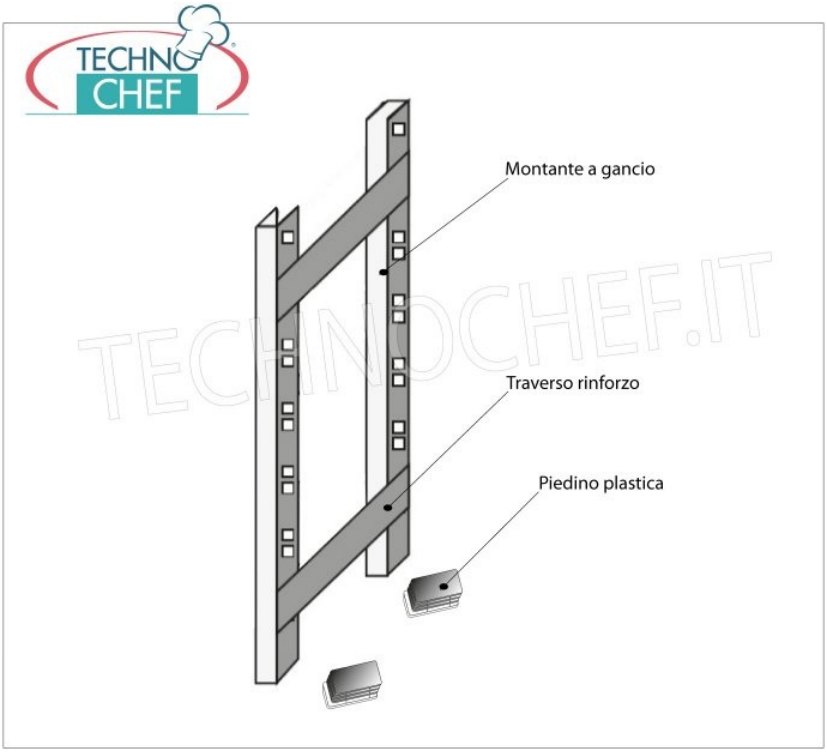

DESCRIZIONE PROFESSIONALE

CODICE	DESCRIZIONE	PREZZO/CONSEGNA
IP-97180+97004+97007	Fiancata-Spalla per scaffali a gancio inox 304 lucido, spessore 20/10, composto da 2 montanti, 2 traverse e piedini in plastica, adatta per ripiani profondi 40 cm, dim.mm.400x25x1800h	**€ 102,49** *+ IVA* € 125,04 IVA incl. **Spedizione in Italia:** compresa **Consegna:** da 4 a 9 giorni

ACCESSORI/OPTIONAL

CODICE/FOTO	DESCRIZIONE	PREZZO/CONSEGNA
IP-18G4696040B 	**TECHNOCHEF - Scaffale inox, modulo con 4 ripiani lisci, PROFONDI 40 cm, ALTEZZA 180 cm.**	**€ 403,92** *+ IVA* € 492,78 IVA incl. **Spedizione in Italia:** compresa **Consegna:** da 8 a 15 giorni
IP-18G4706040B 	**TECHNOCHEF - Scaffale inox, modulo con 4 ripiani asolati, profondi 40 cm, altezza 180 cm.**	**€ 416,56** *+ IVA* € 508,20 IVA incl. **Spedizione in Italia:** compresa **Consegna:** da 8 a 15 giorni