TECNOSERVICE'21 srl
by Tinti Sergio
Via Carlo Pisacane, 134
61032 Fano (PU) Italy
P.IVA IT0200411413

Tel. +39 0721 805911
FAX +39 0721 809794
e-mail: staff@technochef.it
www.technochef.it
www.technochef.eu

Servizi e tecnologie per la ristorazione dal 1973 ... Services and Technologies for professional catering since 1973

DESCRIZIONE PROFESSIONALE

STENDIPIZZA - SIGMA - A FREDDO con microrullatura Semiautomatica:

.

- lavorazione pasta a freddo, anche a 4°-5°C,
- sistema di microrullatura brevettato**, crea Onde** che **vanno dall'Interno Verso L'esterno,** simulando L'Azione delle mani
- esecuzione del bordo pizza,
- **spessore pizza regolabile**,
- accensione e spegnimento automatico ,
-

Marchio CE
MADE IN ITALY
.
NOTA IMPORTANTE:
La macchina lavora un impasto a freddo e pertanto, per un risultato ottimale, è necessario rispettare le condizioni di giusta 'maturazione dell'impasto' come indicato dal Costruttore nel *Manuale d'Uso.*

MODELLI DISPONIBILI

SMSPZ40M

Formatrice per pizza SIGMA, SEMIAUTOMATICA A FREDDO con DISCO ad AZIONE MICRORULLANTE diametro 400 mm, V 230/1, kW 0,55, peso 105 kg, dim. mm 570x720x770h

€ 3.293,31 *+ IVA*
€ 4.017,84 IVA incl.
Spedizione in Italia: calcolata nel carrello

Consegna: da 3 a 6 giorni

SMSPZ50M

Formatrice per pizza SIGMA, SEMIAUTOMATICA A FREDDO con DISCO ad AZIONE MICRORULLANTE diametro 500 mm, V 230/1, kW 0,75, peso 150 kg, dim. mm 700x820x840h

€ 4.333,30 *+ IVA*
€ 5.286,63 IVA incl.
Spedizione in Italia: calcolata nel carrello

Consegna: da 3 a 6 giorni

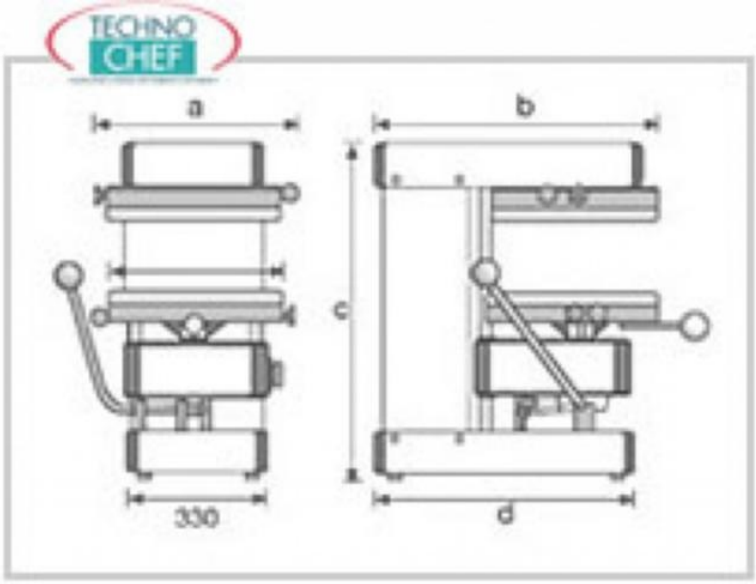
a
b
c
d
330