TECNOSERVICE'21 srl
by Tinti Sergio
Via Carlo Pisacane, 134
61032 Fano (PU) Italy
P.IVA IT0200411413

Tel. +39 0721 805911
FAX +39 0721 809794
e-mail: staff@technochef.it
www.technochef.it
www.technochef.eu

Servizi e tecnologie per la ristorazione dal 1973 ... Services and Technologies for professional catering since 1973

SCHEDA TECNICA

Alimentazione elettrica	Trifase
Volts	V 400/3 +N
Frequenza (Hz)	50
Peso netto (Kg)	128
Larghezza (mm)	800
Profondità (mm)	700
Altezza (mm)	900

DESCRIZIONE PROFESSIONALE

BRASIERA RIBALTABILE ELETTRICA, **Linea MACROS 700**, **Serie HIGH-TECH MAXI**, **capacità lt.60, versione con Ribaltamento Manuale**:

.

- **coperchio con sistema di raccolta condensa**, fissato su cerniera autobilanciata;
- **vasca di cottura con fondo e pareti in acciaio inox AISI 304**, ribaltabile manualmente fino a 80°, con finitura antiaderente a microsfere in ceramica ed angoli arrotondati;
- **fondo vasca in acciaio spessore 10 mm**, saldato esternamente, per una migliore conducibilità termica;
- **riscaldamento uniforme** tramite resistenze poste a diretto contatto con il fondo;
- **erogazione della potenza tramite termostato** ed **interruttore** (100 - 300 °C);
- **termostato di sicurezza** a riarmo manuale, indicatori di tensione e lavoro;
- dimensioni vasca mm 575 x 475 x 200 h;
- **le brasiere permettono diversi tipi di cotture**: si può brasare, soffriggere, grigliare e cuocere direttamente sul fondo della vasca;
- grazie all'elevato spessore del fondo della vasca, la temperatura viene diffusa in modo uniforme su tutta la superficie, garantendo cotture omogenee e risparmio energetico;
- la conformazione arrotondata della vasca, ribaltabile manualmente, assicura facilità di pulizia;
- piedini regolabili;
- **garanzia 24 mesi**.

Marchio CE
Made in ITALY

CODICE	DESCRIZIONE	PREZZO/CONSEGNA

BS-E7BR8/I	Brasiera ribaltabile elettrica, BERTOS, Linea MACROS 700, Serie HIGH-TECH MAXI, con vasca inox da lt.60, ribaltamento manuale, V.400/3+N, Kw.9,00, Peso 112 Kg, dim.mm.800x700x900h	

TECHNO CHEF

Macros 700

Lt	Lt	60
	mm	575 x 475 x 200 h
	Cm²	2.750
TOT.	kW	9
	380 - 415 V3N~	
	W/cm²	3,3

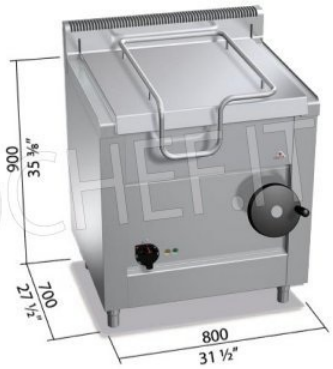

TECHNOCHEF.IT

TECHNO CHEF

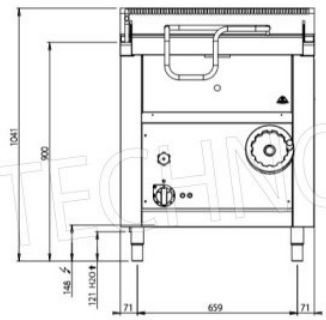

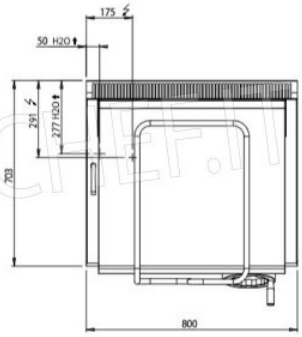

TECHNOCHEF.IT